EIGERSUND NÆRING OG HAVN KF

INNKALLING

Foretak: Eigersund Næring og Havn KF
Møtested: Formannskapssalen
Dato: 23.02.2017 **Tidspunkt:** Kl. 12:30

Saksliste:

Sak nr.	Sakstittel	
001/17	Godkjenning av møteprotokoll fra Eigersund Næring og Havn KF møte 24.11.16	
002/17	Søknad om utfylling av sjø på Hovland - gnr.8 bnr.232	
003/17	Søknad om økonomisk støtte til infrastrukturtiltak	
004/17	Referatsaker til Eigersund Næring og Havn KF møte 23.02.17	
005/17	Spørsmål og orienteringer i Eigersund Næring og Havn KF møte 23.02.17	

Eigersund, 17. februar 2017

Leif Erik Egaas
Styreleder

Randi S. Haugstad

Randi S. Haugstad
Utvalgsekretær

Administrative meldinger – Innkalling av varamedlemmer:

Vær oppmerksom på at den enkelte representant selv er ansvarlig for å følge med på eventuell inhabilitetsproblematikk i den enkelte sak. Den enkelte representant må selv kontrollere om det foreligger inhabilitet i noen saker og eventuelt varsle om dette til møtesekretæren. Dette uavhengig av om det har vært inhabilitet ved tidligere behandlinger av saken(e).

- Eventuelle forfall meldes til tlf. **993 96 623** til **Randi Haugstad**
- Følgende varamedlemmer innkalles, andre møter kun etter nærmere avtale:

Møtet er åpent for publikum og holdes i formannskapssalen der det er installert teleslynge. Enkelte saker kan imidlertid, helt eller delvis, være unntatt offentlighet på grunn av lovbestemt taushetsplikt. Dette vil i så fall fremgå av sakslisten. Publikum som ønsker å følge en sak må beregne å være tilstede fra møtets start, da saksrekkefølgen kan bli endret uten varsel.

Komplette saksdokumentene er utlagt i ekspedisjonen i Rådhusets 4 etasje, biblioteket og på kommunens internettsider www.eigersund.kommune.no/politisk. Kopi av saksdokumentene kan fås ved henvendelse til Politisk **sekretariat** i rådhusets 4. etasje.

Eigersund Næring og Havn KF – Saksframlegg

Dato: 16.02.2017
Arkiv: : FE - 033
Arkivsaksnr.: 17/100
Journalpostløpenr.: 17/990

Avdeling: Politisk sekretariat
Enhet: ENHET
Saksbehandler: Randi Haugstad
Stilling: Politisk sekretær
Telefon: 51 46 80 24
E-post: randi.haugstad@eigersund.kommune.no

Saksnummer	Foretak	Møtedato
001/17	Eigersund Næring og Havn KF	23.02.2017

Godkjenning av møteprotokoll fra Eigersund Næring og Havn KF møte 24.11.16

Protokoll fra forrige møte legges frem for endelig godkjenning.

Protokoll fra forrige møte godkjennes.

Dokumenter vedlagt saken

DokID	Tittel
505623	Protokoll - Eigersund Næring og Havn KF - 24.11.2016

Journalposter i arkivsaken – ikke vedlagte dokumenter

EIGERSUND NÆRING OG HAVN KF

MØTEPROTOKOLL

Foretak:	Eigersund Næring og Havn KF		
Møtedato:	24.11.2016	**Møtested:**	Formannskapssalen
Tidspunkt - fra:	Kl. 12:30	**Tidspunkt - til:**	Kl. 14:45
Sak – fra / til:	039/16 – 047/16		

Følgende medlemer møtte:	**Parti**
Kjetil Bodal	ans
Frank Emil Moen	AP
Liv Fredriksen	bru
Siri Skaar Stornes	bru
Leif Erik Egaas	H
Alf Tore Sæstad	KrF
Helene Rodvelt	V

Følgende medlemmer hadde forfall:	**Parti**
Harald Røkenes	bru

Følgende varamedlemmer møtte:	**Parti**
Siv Grure	bru

Merknader til møtet:

- Sak 045/16 - *Forhandlinger Statnett* - og sak 047/16 - *Forhandlinger - Pelagia AS* - ble behandlet i lukket møte, jf. Kl. § 31, nr 5, Offl. § 23.
- Sak 046/16 - *Lønnsforhandlinger Eigersund Næring og Havn KF* - ble behandlet i lukket møte, jf. Kl.§ 31.3, Offl. § 23.
- Sak 044/16 - *Spørsmål og orienteringer i møtet 24.11.16* - ble lukket under deler av behandlingen, jf.Kl.§ 31.3, Offl. § 23. Sakene finnes i eget protokollvedlegg unntatt off. jp.id: 16/37316

Leif Erik Egaas
Styreleder

Randi Haugstad
Sekretær

Utvalgets faste medlemmer/varamedlemmer :	Parti
Kjetil Bodal	ans
Frank Emil Moen	AP
Harald Røkenes	bru
Liv Fredriksen	bru
Siri Skaar Stornes	bru
Leif Erik Egaas	H
Alf Tore Sæstad	KrF
Helene Rodvelt	V

Saksliste

Sak nr.	Sakstittel
039/16	Godkjenning av møteprotokoll fra Eigersund Næring og Havns møte 27.10.16 og ekstraordinære møte 07.11.16
040/16	Budsjett og økonomiplan 2017 for Eigersund næring og havn KF
041/16	Kai 15 Kaupanes - forprosjekt
042/16	Informasjonstavle
043/16	Møteplan for 2017
044/16	Spørsmål og orienteringer i Eigersund Næring og Havn KF møte 24.11.16

039/16 Godkjenning av møteprotokoll fra Eigersund Næring og Havns møte 27.10.16 og ekstraordinære møte 07.11.16

24.11.2016 Behandling i Eigersund Næring og Havn KF

Forslag til vedtak:
Godkjenning av møteprotokoll fra Eigersund Næring og Havns møte 27.10.16 og ekstraordinære møte 07.11.16 godkjennes.

Sak 033/16 - *Avgifts- og prisliste for Egersund havn 2017* - som ble enstemmig vedtatt i møtet 27.10.16, ble lagt ut til høring. Det var ikke kommet inn merknader ved fristens utløp 18.11.16. For at avgifts- og prislisten kan gjøres gjeldende fra 01.01.17, legges dette inn under budsjett og økonomiplan 2017.

Votering:
Protokollene enstemmig godkjent.

ENH- 039/16 Vedtak:
Protokoll fra møte 27.10.16 og ekstraordinære møte 07.11.16 godkjennes.

Vedtket er enstemmig.

040/16 Budsjett og økonomiplan 2017 for Eigersund næring og havn KF

Daglig leders forslag til vedtak:

Styret innstiller til kommunestyret:
1. Fremlagt forslag til budsjett for 2017 godkjennes.
2. Fremlagt forslag til økonomiplan for perioden 2017 til 2020 godkjennes.
3. Låneopptaket for 2017 settes til 15.350.000 kroner knyttet opp mot havnedrift.
4. Nivået på gebyrene i havnedriften endres ikke.
5. I løpet av 2017 fremlegges det en egen sak med gjennomgang av inntekstgrunnlaget for havnevesenet. Dette med tanke på eventuelle endringer i inntektsgrunnlaget.

24.11.2016 Behandling i Eigersund Næring og Havn KF

Forslag fra Siri Skaar Stornes (Bruker representanter)

Nytt punkt 4 i forslag til vedtak:
"Nivåene på gebyrene endres i tråd med forslag i sak 033/16 - *Avgifts- og prisliste for Egersund havn 2017* ."

Votering:
Stornes forslag til nytt punkt 4 enstemmig vedtatt mot 0 stemmer for daglig leders forslag.
De øvrige punktene 1, 2, 3 og 5 i daglig leders forslag enstemmig vedtatt.

ENH- 040/16 Vedtak:
Styret innstiller til kommunestyret:

1. *Fremlagt forslag til budsjett for 2017 godkjennes.*
2. *Fremlagt forslag til økonomiplan for perioden 2017 til 2020 godkjennes.*
3. *Låneopptaket for 2017 settes til 15.350.000 kroner knyttet opp mot havnedrift.*
4. *Nivåene på gebyrene endres i tråd med forslag i sak 033/16 - Avgifts- og prisliste for Egersund havn 2017.*
5. *I løpet av 2017 fremlegges det en egen sak med gjennomgang av inntekstgrunnlaget for havnevesenet. Dette med tanke på eventuelle endringer i inntektsgrunnlaget.*

Vedtaket er enstemmig.

041/16 Kai 15 Kaupanes - forprosjekt

Forslag til vedtak:
Saken tas til orientering.

24.11.2016 Behandling i Eigersund Næring og Havn KF

Leif Arne Hellvik fra Multiconsult AS orienterte om saken.

---- 0 ----

Votering:
Enstemmig vedtatt.

ENH- 041/16 Vedtak:
Saken tas til orientering.

Vedtaket er enstemmig.

042/16 Informasjonstavle

Forslag til vedtak:
Saken tas til orientering.

24.11.2016 Behandling i Eigersund Næring og Havn KF

Forslag fra Frank Emil Moen (Arbeiderpartiet)

"Eigersund Næring og Havn ønsker at ambisjonsnivået for informasjonstavler økes."

Votering:
Moens forslag enstemmig vedtatt.

Det fremlaget forslaget kom ikke til votering.

ENH- 042/16 Vedtak:
Eigersund Næring og Havn ønsker at ambisjonsnivået for informasjonstavler økes.

Vedtaket er enstemmig.

043/16 Møteplan for 2017

Rådmannens forslag til vedtak:
1. Møteplan alternativ 1 vedtas
2. Møteplan alternativ 2 vedtas

24.11.2016 Behandling i Eigersund Næring og Havn KF

Forslag fra Leif Erik Egaas (Høyre)

"Møteplan alternativ 1, med møtedag torsdag, vedtas."

Votering:
Egaas forslag til møteplan alternativ 1 enstemmig vedtatt.

ENH- 043/16 Vedtak:
Møteplan alternativ 1, med møtedag torsdag, vedtas.

Vedtaket er enstemmig.

044/16 Spørsmål og orienteringer i Eigersund Næring og Havn KF møte 24.11.16

Spørsmål og orienteringer:

24.11.2016 Behandling i Eigersund Næring og Havn KF

Styreleder tok opp sak vedrørende daglig leders lønn, jf. Kl.§ 31.3, jf. Offl. § 23. Saken ble behandlet i lukket møte. Vedtaket finnes i protokollvedlegg unntatt offentlighet. Jpid.:16/37316.

---- 0 ----

HELENE RODVELT (V) ønsket å utfordre administrasjonen til å bruke midler som "hackathon" til å knytte sammen grundere og industri. Det er viktig å bygge opp et støttenett for personer med gode ideer. "Hackathon" er datapakker med informasjon som brukes av studenter. Det er flere som går med gode ideer, og disse må formidles videre. Rodvelt savner Egersund på "kartet".

FRANK EMIL MOEN (AP) viste til nabokommunene (Time, Hå, Klepp og Sandnes) som har opprettet en grundervirksomhet. Kan Eigersund kommune gå sammen med disse.

ALF TORE SÆSTAD (KRF) viste til Egersundskonferansen der han hadde hatt en henvendelse om at universitetet i Stavanger er interessert i å være med angående grundervirksomhet. Daglig leder LARS KOLNES orienterte om at han hadde vært i kontakt med Jærkommunene. De driver stor der. Ellers brukes SKAPE, Ipark med mer til å formidle det som Egersund har å tilby. Til dags dato blir tjenestene kjøpt.

LIV FREDRIKSEN (bru) viste til Rodvelts fremlegg og støtter den interessente ideen som ble lagt frem.

ENH- 044/16 Vedtak:
Det ble ikke fattet vedtak i saken.

Saksnummer	Foretak	Møtedato
002/17	Eigersund Næring og Havn KF	23.02.2017

Søknad om utfylling av sjø på Hovland - gnr.8 bnr.232

Bakgrunn:

Når det gjelder bakgrunnen for saken viser jeg til brev fra Schødt advokatkontor av 29.november 2016.

Brevet er lagt ved som vedlegg.
- vedlegg: nr 1. Søknad om utfylling av sjø på Hovland gnr.8 bnr 232.

Begrunnelsen for søknaden er at firmaet har behov for mer areal. Det er avholdt et eget møte for å diskutere saken og en eventuell videre fremdrift. Fra Egersund Næring og Havn`s side møtte daglig leder og styreleder. På møtet ble det opplyst at Bertelsen og Garpestad også ønsker å overta den kommunale veien. De vil stenge den med bom. Firmaet ønsker at kommune/foretak skal anlegge ny vei over foretakets områder.

Nordstøbryggen er i dag utleid på samtlige båtplasser. En eventuell innvilgelse av søknaden fører til at disse leieforholdene må opphøre.

Styret i Eigersund Næring og Havn KF har tidligere behandlet søknader om utvidelse av arealet. Disse er avslått. Det vises i den forbindelse til
- vedlegg: nr 2. Søknad om opsjon av leie - Egersund Betongteknikk AS.
- vedlegg: nr 3. Søknad om kjøp av areal ved Nordsjøterminalen på Hovland (Bertelsen og Garpestad).

Bedriften har flere ganger fått tilbud om å leie areal av foretaket, men har takket nei.

Problemstillingen denne gang er om bedriften skal få tillatelse til å fylle ut i sjøen.

Daglig leders vurdering:

Daglig leder har stor forståelse for Bertelsen og Garpestads behov for mer plass men kan ikke anbefale at sjøarealet fylles ut. Formålet er ikke sjø- eller havnerelatert. Det planlegges en betydelig satsing fra Global Fish på naboarealet. Vi må være svært tilbakeholdne med å gjøre noe som kan svekke hovedformålet med havna. En eventuell oppsigelse av båtplassene og stenging av den kommunale veien vil medføre en betydelig privatisering av

området. Det er fortsatt mulig å leie areal til lagring av produkter.
Daglig leder har fått en juridisk vurdering av søknaden fra kommuneadvokaten. Vurderingen er lagt ved som vedlegg.
- vedlegg: nr 4. Notat vedrørende søknad fra Bertelsen og Garpestad AS vedrørende utfylling i sjø på Hovland Gnr.8 Bnr.232.

Når det gjelder advokatens vurdering vises det til vedlegget. Advokaten frarår at søknaden imøtekommes.

Saken fremmes med anbefaling om at styret treffer følgende

Forslag til vedtak:
Søknaden om utfylling av sjø på Hovland gnr.8 bnr.232 imøtekommes ikke.

Alternative løsninger:
[Skriv her]

Dokumenter vedlagt saken

DokID	Tittel
521291	1 - Søknad om utfylling av sjø på Hovland - gnr.8 bnr.232
497552	Søknad om opsjon av leie - Egersund Betongteknikk AS
521319	Søknad om kjøp av areal ved Nordsjøterminalen på Hovland
521292	4 - Notat vedr. søknad fra Bertelsen & Garpestad AS vedr. utfyling i sjø på hovland gnr.8 bnr.232

Journalposter i arkivsaken – ikke vedlagte dokumenter

VEDLEGG 1

DKT EIENDOM
Dalane Kreditt og Tomteutvikling AS
Daglig leder: Ove Klausen

.Eigersund Næring og Havn IK
v/Lars Kolnes
Postboks 580

4379 Egersund

Deres ref: **Vår ref.:** **Dato: 10.10.2016**

Søknad om utfylling i sjø – Hovland Gnr. 8 Bnr. 232.

På vegne av Bertelsen & Garpestad AS oversendes søknad om utfylling i sjø.

Da Bertelsen & Garpestad AS/Eigersund Betongteknikk AS har et stort behov for mer areal ønsker de å fylle ut i sjøen, ut fra egen eiendom. Utfyllingen vil ligge i et område som i reguleringsplanen er ***Erverv/Trafikkhavn.***

Egersund Betongindustri AS har fått lisens på å produsere midtdelere i betong, samt betongblokker for sikring av arbeider langs vei. Dette krever lagerplass da en må produsere til lager, for å ha en buffe for raske leveringer. Mye av dette skipes ut.

I området ligger det en gammel kommunal trekai som har vært benyttet til fiskerirelatert næring på Sør Eigerøy. Det er i dag ingen nevneverdig fiskerinæring her.

En ønsker å fylle ut en steinfylling frem til den kommunale trekai.
Som det fremgår av profilene ønsker en å begynne med steinfyllingen ved kaiens ytterlinje og skrå seg innover. Det utfylte område vil gå til kaiens innside.

Undertegnede ber om å bli holdt orientert i saken.

Med vennlig hilsen

Ove H. Klausen

Ove H. Klausen

Dalane Kreditt og Tomteutvikling AS
Postboks 313, 4379 Egersund
Kontoradresse: Sentrumsgården

Telefon: 51 49 53 24
Telefax: 51 49 24 40
E-post: post@dkt-eiendom.no

Bankkonto: 5413 06 24939
Klientkonto: 5413 06 25528
Org.nr.: 884 330 092 MVA

SCHJØDT

Eigersund Næring og Havn IK
v/Lars Kolnes
Postboks 580
4379 Egersund

Stavanger, 29. november 2016
Dok.ref: 316535-509-5185984.2
Saksansvarlig advokat:
Egil Willumsen

SØKNAD OM UTFYLLING I SJØ – HOVLAND, GNR. 8 BNR. 232

På vegne av Bertelsen & Garpestad AS ("**BG**") sendte Dalane Kreditt og Tomteutvikling AS den 1. oktober 2016 inn søknad om utfylling i sjø på eiendommen gnr. 8 bnr. 232 i Eigersund kommune. En kopi av søknaden vedlegges som vedlegg 1. Advokatfirmaet Schjødt AS representerer BG, som med dette ønsker å gi enkelte tilleggsmerknader til søknaden. Vi ber om at fremtidig korrespondanse i anledning saken rettes hit.

Området er omfattet av "*Reguleringsplan Nordstø*" (plan-ID 19930004), og det aktuelle arealet er regulert til formål "*Erverv*" (ikke "*Erverv/Trafikkhavn*" som angitt i den opprinnelige søknaden). Det presiseres for ordens skyld at reguleringsplanen iht. siste kommuneplan fremdeles gjelder. Kopi av reguleringsplanen med bestemmelser samt oversikten fra kommuneplanen som viser at denne fremdeles gjelder vedlegges som vedlegg 2.

Reguleringsplanen legger opp til at det aktuelle arealet skal nyttes til ervervs-/industriformål, og åpner også utfylling i sjøen som omsøkt. Tiltaket er dermed i samsvar med gjeldende reguleringsplan, hvilket som utgangspunkt innebærer at det skal gis tillatelse til tiltaket, jf. plan- og bygningsloven § 21-4 (1).

Kommunen er i dag registrert som eier av en eldre brygge på det aktuelle arealet. Denne ble tidligere benyttet til fiskerirelatert næring, men denne bruken er i dag opphørt. Så vidt BG forstår benyttes bryggen i dag kun av enkelte fritidsbåter.

Bryggen ligger i dag i praksis inne på BGs produksjons- og lagerområde, der det er kontinuerlig pågår transport med større anleggsmaskiner og annen industrivirksomhet. Bryggens nåværende plassering fremstår derfor som lite hensiktsmessig, og allmennhetens bruk av denne bidrar å skape trafikkfarlige situasjoner.

Videre disponerer kommunen store havne-/kaiarealer i området for øvrig. BG har derfor vanskelig for å se at det er nødvendig eller hensiktsmessig at kommunen beholder den eksisterende bryggen. Med unntak av veien ned til bryggen, er det også kun selve bryggeinstallasjonen som eies av kommunen. Eier av strandsonen / selve de omkringliggende eiendommene er Nordsjøterminalen AS (eiendoms- og søsterselskapet til BG). Kommunen vil derfor uansett ikke ha mulighet til å

anlegge noen nye kaianlegg i dette området. BG kan derfor ikke se at en innvilgelse av søknaden i praksis vil ha noen innvirkning på kommunens muligheter for fremtidig havneutvikling.

Bakgrunnen for søknaden er at BG har et prekært behov for nye arealer, da man de senere år har opplevd en betydelig økning i oppdragsmengden. BGs virksomhet, og da særlig prefabrikkering og mellomlagring av betongelementer, er arealkrevende og krever lagringsplass. Kommunen bør etter BGs syn legge til rette for løsninger som er nødvendige for å sikre rammevilkår for og fortsatt vekst hos en av de største næringslivsaktørene og arbeidsgiverne i regionen. Det gjelder særlig når tiltaket også samsvarer med gjeldende reguleringsplan, og det offentliges behov for kaiarealer er ivaretatt gjennom at man disponerer store havnearealer i området for øvrig.

Vi stiller gjerne på et møte med kommunen for å gjennomgå saken nærmere. For øvrig ber vi om å bli holdt orientert om den videre saksgangen.

Med vennlig hilsen
ADVOKATFIRMAET SCHJØDT AS

Martin Langvik
advokatfullmektig

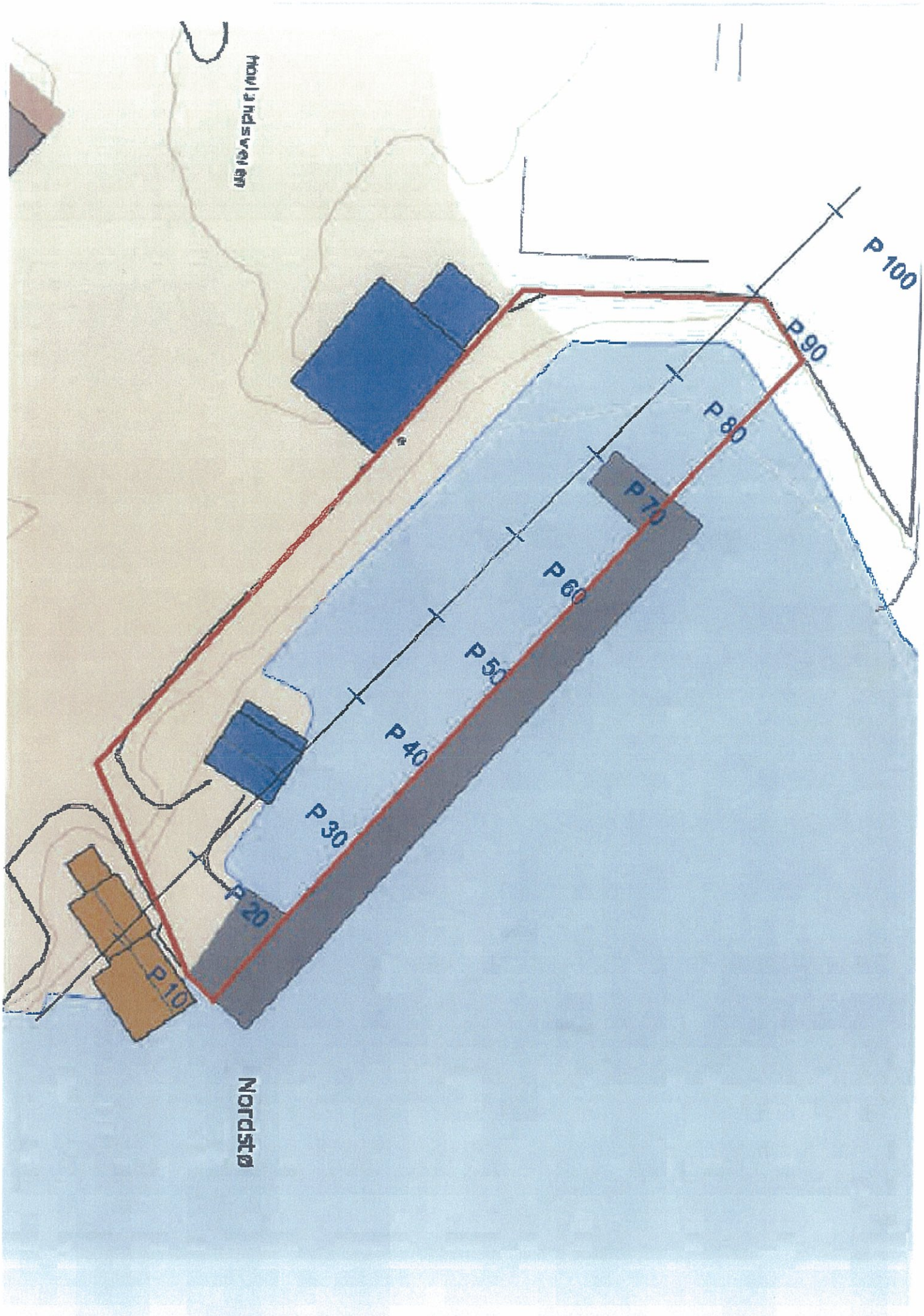
Nordstø
P 10
P 20
P 30
P 40
P 50
P 60
P 70
P 80
P 90
P 100

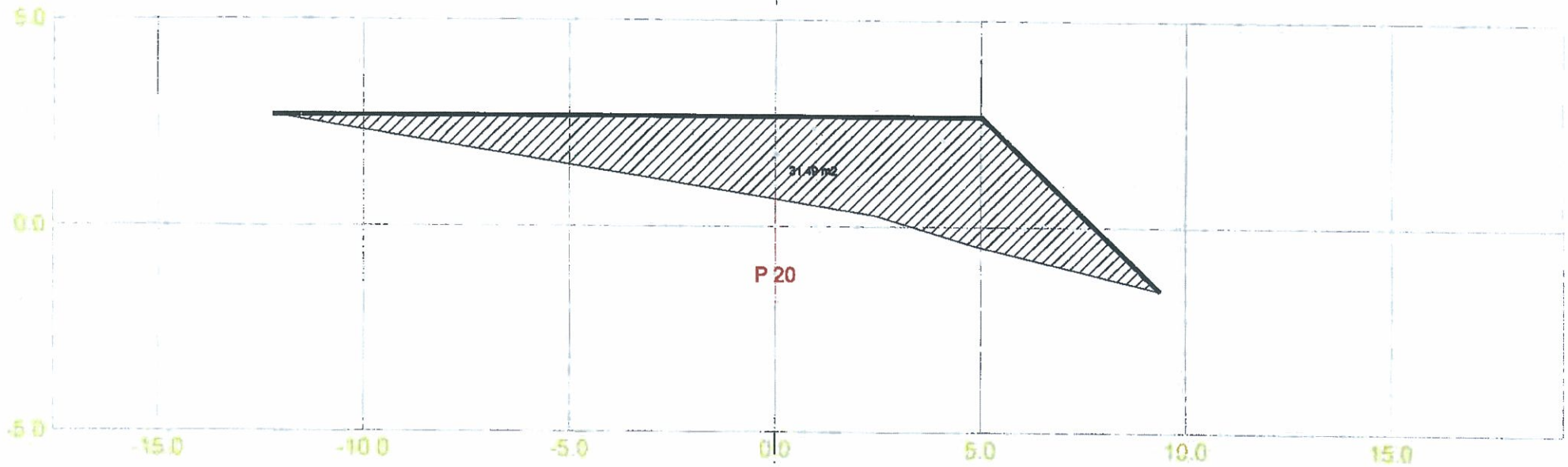

Bertelsen & Garpestad AS				
Dato 10.10.2016	Konstr./Ingest. JH	Godkjent	Maksstokk 1:100	
Tverrprofiler Ved kontor Hovland			Erstatning for:	Erstattet av:
			301	
Hemdering:	Beregning:		Jone Hovland	

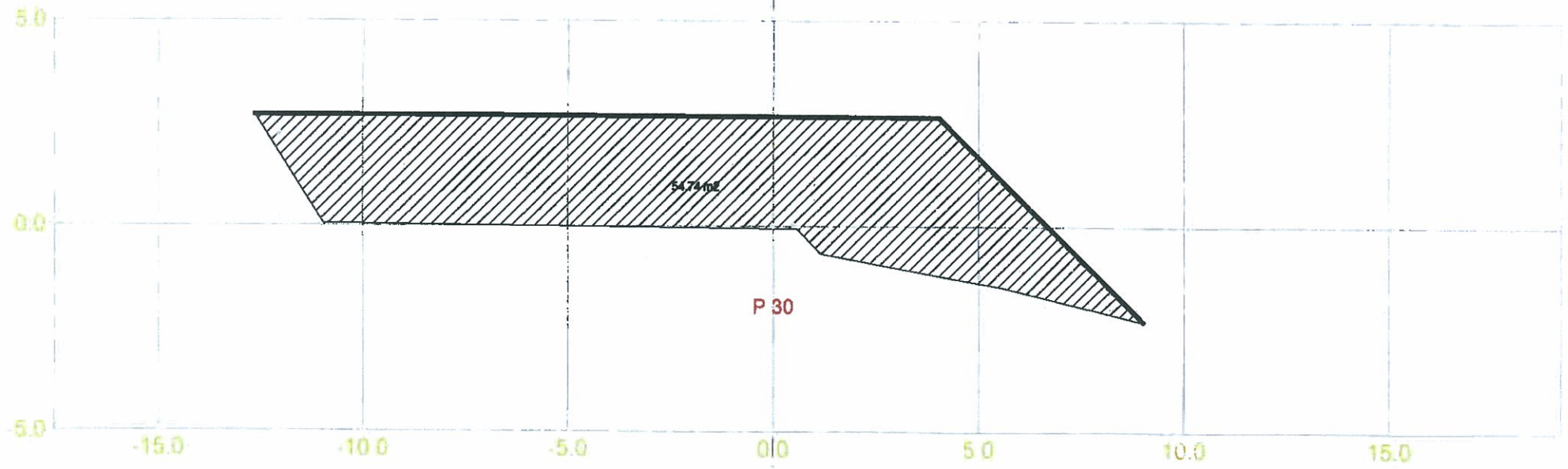

Bertelsen & Garpestad AS				
Dato: 10.10.2016	Kontr./Ingest.: JH	Godkjent:	Målestokk: 1:100	
Tverrprofiler Ved kontor Hovland			Endelning for:	Erstattet av:
			301	
Hamdering:		Beregning:	Jone Hovland	

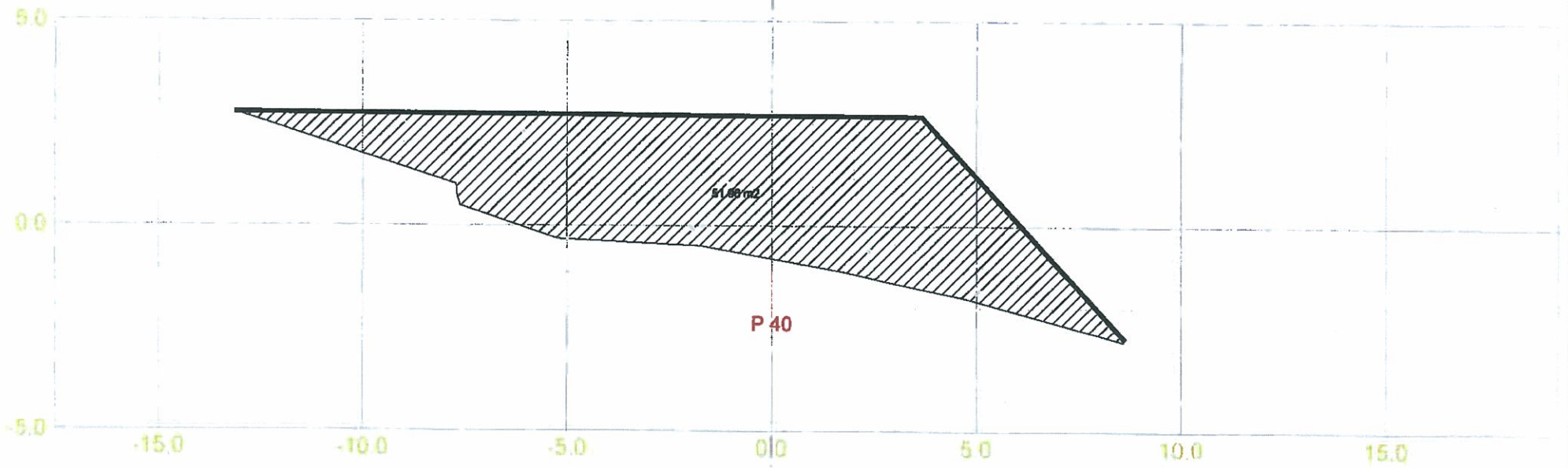

Bertelsen & Garpestad AS

Dato	Kontr.Regnet	Godkjent	Målestokk
10.10.2016	JH		1:100

Tverrprofiler
Ved kontor Hovland

Erstatning for: | Erstattet av:

301

Hensikning: | Betegning:

Jone Hovland

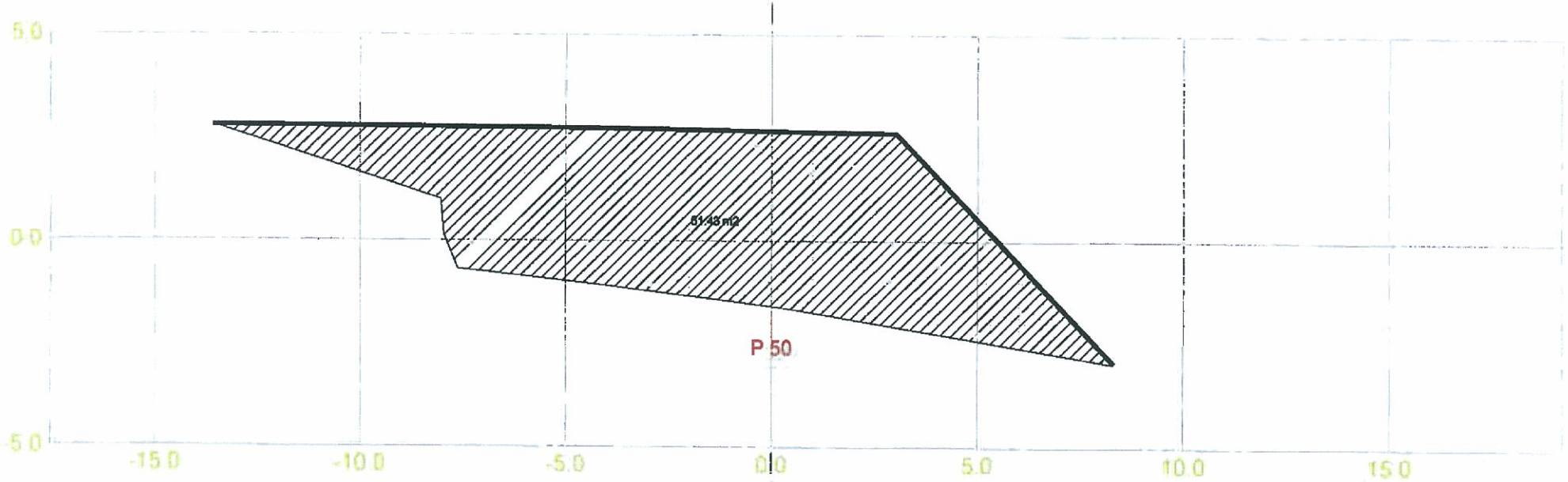

Berteisen & Garpestad AS				
Dato 10.10.2016	Konstr.Ansvar JH	Godkjent	Målestokk 1:100	
Tverrprofiler Ved kontor Hovland			Erstatning for:	Erstattet av:
			301	
Kontrollering:		Beregning:	Jone Hovland	

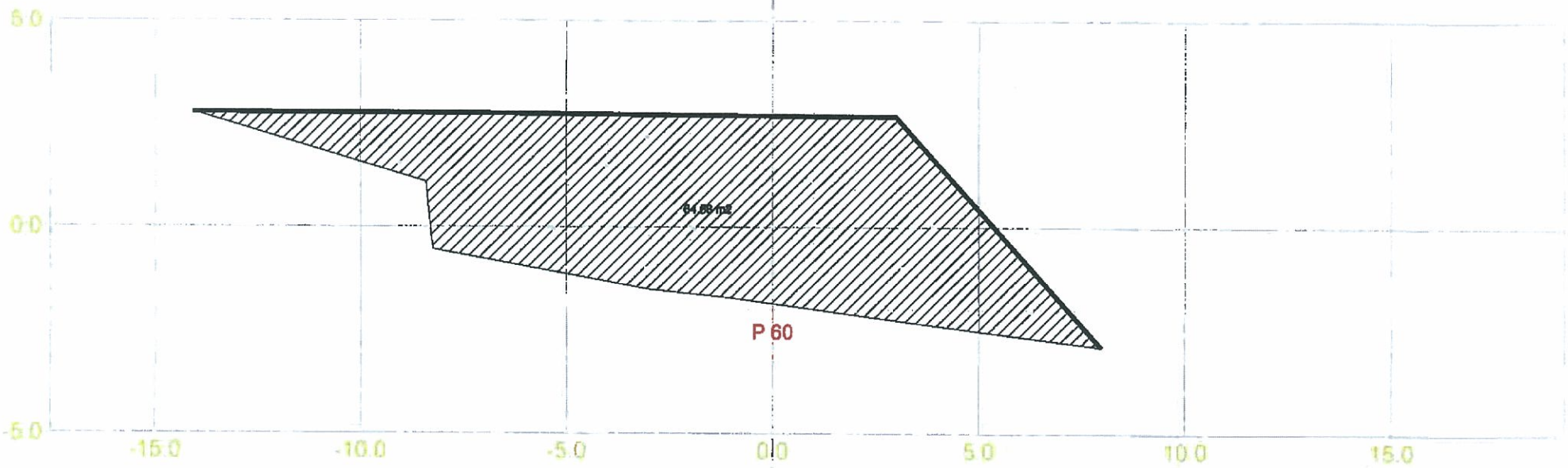

Bertelsen & Garpestad AS				
Dato 10.10.2016	Konstr.Ansgrat JH	Godkjent	Målestokk 1:100	
Tverrprofiler Ved kontor Hovland			Erstatning for:	Erstattet av:
				301
Hovlening:		Beregning:		Jone Hovland

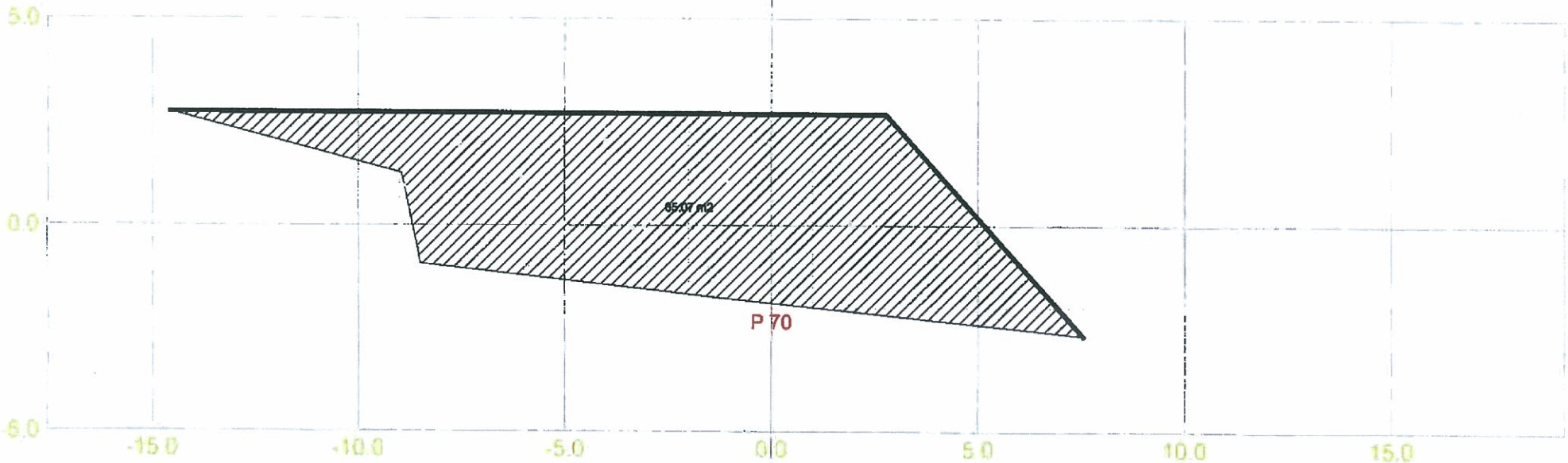

Bertelsen & Garpestad AS

Dato	Konstr./Ingest.	Godkjent	Maksstokk	
10.10.2016	JH		1:100	

Tverrprofiler
Ved kontor Hovland

Erstatning for	Erstattet av:
	301

Hovdering:	Beregning:	Jone Hovland

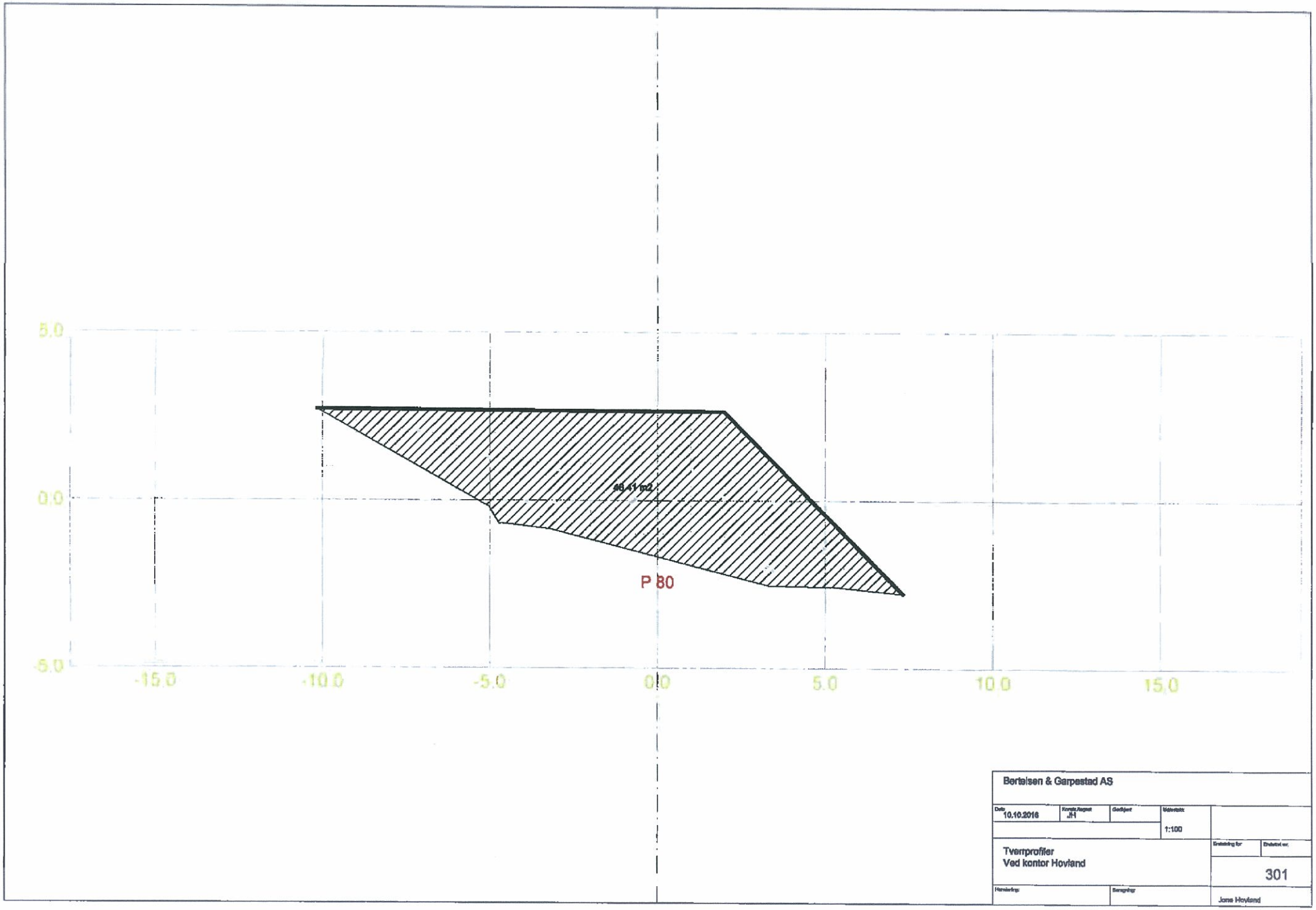

Bertelsen & Garpestad AS

Dato	Kontr./Tegnet	Godkjent	Målestokk
10.10.2016	JH		1:100

Tverrprofiler
Ved kontor Hovland

Erstatning for	Erstatter nr.
	301

Jans Hovland

VEDLEGG 2

TEGNFORKLARING
BYGGEOMRÅDE I KOMBINA-SJOMMED TRAFIKKOMRÅDE
ERVERV
TRAFIKKHAVN
FRIAREAL
FORNMINNER
FRISIKT
2 FELLESOMRÅDER
FELLES AVKJØRSEL
STRIKSYMBOLER M.V.
EIGERSUND KOMMUNE
NORDSTO
TEKNISK ETAT
EIGERSUND KOMMUNE
19.11.1992
REG. PLAN HOVLAND INDUSTRIOMRÅDE
FRIAREAL
FORNMINNER
ERVERV-TRAFIKKHAVN
TRAFIKKHAVN
ERVERV
KAILINJE
REG. PLAN DEL AV HOVLAND

REGULERINGSBESTEMMELSER I TILKNYTNING TIL REGULERINGSPLAN NORDSTØ EIGERSUND KOMMUNE

§ 1

Formål

Formålet med planen og tilhørende bestemmelser er:

- å tilrettelegge for næringsvirksomhet og offentlig trafikkareal for havnevirksomhet.

§ 2

Reguleringsformål

Det regulerte område er på planen vist med reguleringsgrense. Innenfor området er arealene regulert til (§ 25):

Byggeområder
- -Erverv

Kombinasjonsområder
- -Byggeområde-ervev/offentlig trafikkområde-trafikkhavn

Offentlige trafikkområder
- -Kjørevei
- -Gang- og sykkelvei
- -Skråninger
- -Trafikkhavn

Friområder
- -Friareal

Fareområder
- -Høgspenningsanlegg

Spesialområder
- -Fornminner
- -Frisikt

Fellesområder
- -Felles avkjørsel

§ 3

Byggeområde

A. Erverv:

3.1 Innenfor området kan areal oppdeles etter de enkelte bedrifters behov, etter grenser som i hvert enkelt tilfelle skal godkjennes av bygningsrådet.

3.2 Tillatt bebygd areal (BYA) må ikke overstige 30 % av tomtens areal.

3.3 Bygningers høyde skal i hvert enkelt tilfelle godkjennes av bygningsrådet.

3.4 Det skal være oppstillingsplass for en bil pr. 100 m^2 nytt bruksareal (BRA).

3.5 Anleggenes art og utforming skal i hvert enkelt tilfelle godkjennes av bygningsrådet. Det tillates ikke virksomhet som ved støy, røyk eller på annen måte er til sjenanse for omgivelsene.

§ 4

Kombinasjonsområde

A. Byggeområde-ervev/offentlig trafikkområde-havn:

4.1 Innenfor området kan areal oppdeles etter de enkelte bedrifters behov, etter grenser som i hvert enkelt tilfelle skal godkjennes av bygningsrådet.

4.2 Etablering i området skal primært være havnerelatert.

4.3 Tillatt bebygd areal (BYA) må ikke overstige 30 % av tomtens areal.

4.4 Bygningers høyde skal i hvert enkelt tilfelle godkjennes av bygningsrådet.

4.5 Det skal være oppstillingsplass for en bil pr. 100 m^2 nytt bruksareal (BRA).

4.6 Anleggenes art og utforming skal i hvert enkelt tilfelle godkjennes av bygningsrådet. Det tillates ikke virksomhet som ved støy, røyk eller på annen måte er til sjenanse for omgivelsene.

4.7 Innenfor området skal det til den enkelte eiendom bygges veier etter planer godkjent av havnestyret.

§ 5

Offentlige trafikkområder

A. Trafikkhavn:

5.1 Innenfor området kan det oppføres bygninger som er knyttet til driften av trafikkhavnen.

§ 6

Friområder

A. Friareal:

6.1 Friarealet kan opparbeides og behandles etter særskilte planer godkjent av hovedutvalget for natur- og utemiljø.

§ 7

Spesialområder

A. Fornminner:

7.1 Innenfor området tillates ikke oppført nye bygninger, foretatt endringer av terrenget (graving, sprenging eller oppfylling), plassert master eller motorisert ferdsel før Arkeologisk museum i Stavanger har gitt tillatelse til dette .

8. Frisikt

7.2 Innenfor regulerte frisiktsoner i kryss skal det være fri sikt i en høyde av 0,5 meter over de tilstøtende veiers planum.

§ 8

Fellesbestemmelser

8.1 Bygningsrådet skal ved behandlingen av byggemelding ha for øyet at bebyggelsen får en god form og materialbehandling, samt at bygninger i samme felt/område får en harmonisk utforming.

8.2 Bygningsrådet skal påse at det ikke benyttes skjemmende farger innenfor planområdet.

8.3 Den ubebygde del av hver tomt skal gis en tiltalende form og behandling. Tomta må ikke benyttes til utelagring på en slik måte at det virker urimelig skjemmende eller sjenerende for omgivelsene.

8.4 Bygningsrådet kan kreve at godkjent illustrasjonsplan som viser atkomst, beplantning m.m. skal foreligge før fradeling og arbeider etter § 84 og § 93 igangsettes.

Teknisk etat
Eigersund kommune
19.11.1992

Helge Waage
Bygningssjef

Revidert iht. kommunestyrets reguleringsvedtak av 30.08.1993, sak 86/93.

REGULERINGSPLANER SOM HELT ELLER DELVIS FORTSATT SKAL GJELDE

Tabellen viser i hvilken grad kommuneplanen går foran eldre reguleringsplaner, der Ja-hele planen skal fortsatt gjelde, Nei-kommuneplanen går i sin helhet foran og det må utarbeides ny plan og Delvis-kommuneplanen går foran i de områdene som er endret i forhold til reguleringsplanen se merknadsfelt.

Planid	Navn		Merknad
19460001	Humlestad (1-8)	Ja	
19510001	Husabø mellom Hammergaten og Kjeld Buggesgate (3-1)	Ja	
19520001	Kjeld Buggesgate-Husabøveien-Idrettsparken (3-2)	Ja	
19530001	Prestegårdsveien 13-22 (3-9)	Ja	
19540001	Havsø (1-1)	Delvis	Arealbruk
19550001	Humlestad under Kråkefjellet (1-9)	Ja	
19560001	Kjell Buggesgate-Husabøveien-Rundevollsveien (3-3)	Ja	
19570001	Øvre Prestegårdsvei- Prestegårdsveien (3-10)	Ja	
19620001	Kjell Buggesgate 27 og 29 (3-8)	Ja	
19620002	Rundevollsveien (3-6)	Ja	
19630001	Kjell Buggesgate 21 (3-7)	Ja	
19640001	Kjærlighetsstien-Ryttervik (4-1A)	Ja	
19650001	Havsø (1-2)	Delvis	Arealbruk
19660001	Skoleområdet (3-4)	Ja	
19660002	Kjærlighetsstien-Ryttervik (4-1B)	Ja	
19660003	Sandbakken (13-1)	Delvis	Arealbruk
19660004	Årstaddalen (6-1)	Ja	
19660005	Varbergveien (4-2)	Ja	
19660006	Skjerpe II (12-2)	Ja	
19660007	Skjerpe I (12-1)	Ja	
19670001	Harskamyre (13-2)	Nei	
19670002	Eie Øst (11-1)	Ja	
19670003	Skoletomt- Idrettshallen (5-2)	Ja	
19670004	Dyrnes (14-1)	Delvis	Arealbruk
19680002	Seksarvik (18-13)	Ja	
19680003	Industriområde i Havnen (7-1)	Delvis	Arealbruk
19680004	Eie vest (9-1)	Nei	
19680005	Årstad-Rundevollsområdet (4-4)	Ja	
19690001	Nyåsen boligfelt (16-1)	Ja	
19690002	Seksarvik, Ingvald R. Midbrød (18-5)	Ja	
19690003	Langevatnet, Ege (18-6)	Ja	
19690004	Gunnar Egelandsdal (18-10)	Ja	
19690005	Thorvald Egelandsdal (18-12)	Ja	
19700001	Ingvald Egelandsdal (18-11)	Ja	
19700002	Gnr. 59 bnr. 4 – hytteområde - Maurholen (18-3)	Ja	
19700003	Skailand (18-7)	Ja	
19710001	Stemveien (11-3)	Ja	

Planid	Navn		Merknad
19910004	Maurholen/Myklebustvågen del av 5/10 (17-12)	Ja	
19910006	Turvei fra Løvenborgveien mot Ravnafjellbukte (8-10)	Ja	
19910007	Sundstø- Viberodden (Kværner Egersund) (15-5)	Ja	
19920001	Maurabakken Stapnes, gnr. 27, bnr. 4,16,22 (18-17)	Ja	
19920002	Vaksvik. Del av gnr. 9 bnr. 3 (15-6)	Delvis	§2.12.3 går foran
19920003	Granholdt- Gnr 13 Bnr 33 (6-5)	Ja	
19920004	Fiskarvik (7-7)	Nei	
19930001	Midbrødøya- Eigerøy Fyr m.m (18-18)	Delvis	Arealbruk
19930002	Grønehaugen (7-8)	Ja	
19930003	Kaupanes (7-9)	Ja	
19930004	Nordstø (7-10)	Ja	
19930005	Hellvik Lauvås GS - veg gml jernbane (17-10-1)	Delvis	§2.12.2 går foran
19930006	Massetak i Gjermestadknuten (17-14)	Ja	
19930007	Seksarvik m.m, gnr. 2, bnr. 6,2 m.fl. (18-19)	Ja	
19940001	Kommunedelplan for Bakkebø (11-11)	Nei	
19940002	Høgevollveien (1-3)	Ja	
19940003	Krossmoen- Vattakleivan (12-8)	Ja	
19950001	Campingplass Hovland, gnr. 8, bnr. 18 (15-7)	Ja	
19950002	Raudstø- Hovlandstronde- Fuglodden (15-8)	Ja	
19960001	Foraneset Hyttefelt, Egelandsdal (18-15)	Ja	
19960002	Lekeplass Prestegårdsvei 21 (3-11b)	Ja	
19960003	Bøckmannsbakken (2-14)	Ja	
19960004	Del av Fiskarvik (7-11)	Ja	
19960005	Øvre Maurholen, del av gnr. 5, bnr. 7 m. Fl (17-15)	Ja	
19970001	Mastrasanden- Skadbergvågen (17-16)	Delvis	§2.12.2 går foran
19970002	Kydland (Hyttefelt) Del av gnr. 31, bnr. 1 (18-20)	Ja	
19970003	Bjarne Egelandsdal (18-9-1)	Ja	
19970004	Aurebakken- del av gnr. 89, bnr. 1,2, Helleland (18-21)	Ja	
19970005	Dyrnes- Kvå (14-4)	Ja	
19980001	Nordsjønot A/S- Ryttervik Fabr. A/S (4-7)	Ja	
19980002	Samfundets skole (6-6)	Ja	
19980003	Lygre småbåthavn (8-11)	Ja	
19980004	Båtavige (9-4)	Ja	
19980005	Tråsavik gnr. 60, bnr. 62 (17-17)	Ja	
19990001	Lauåsen (9-5)	Delvis	Arealbruk
19990002	Industriområde Svanavågen (7-12)	Ja	
19990003	Sandknuten, Hegdal Hyttefelt (18-22)	Ja	
19990004	Reguleringsplan for fritidsbebyggelse Stapnes (18-23)	Delvis	§2.12.2 går foran
19990005	Hestnes øst (8-12)	Ja	
19990006	Eie - Tengs (10-11)	Ja	
19990007	Skalldyranlegg i Lygrepollen (14-5)	Ja	
19990008	Hovlandsveien (15-9)	Ja	
20000001	Holan - Bakkebø. Planovergang (11-5)	Ja	

Eigersund Næring og Havn KF – Saksframlegg

Dato: 18.10.2016
Arkiv: : FA - P10
Arkivsaksnr.: 15/2104
Journalpostløpenr.: 16/32688

Avdeling: Stab næring og havn
Enhet: SEK
Saksbehandler: Lars Kolnes
Stilling: Daglig leder
Telefon: 51 46 80 65
E-post: lars.kolnes@eigersund.kommune.no

Saksnummer	Foretak	Møtedato
034/16	Eigersund Næring og Havn KF	27.10.2016

Søknad om opsjon av leie - Egersund Betongteknikk AS

Bakgrunn:

Når det gjelder bakgrunnen for saken vises det til søknaden som er plassert som vedlegg. Spørsmålet er om Egersund Betongteknikk A/S og Bertelsen & Garpestad skal få en opsjon på leie av areal i grenseområdet nord for egen eiendom, og inntil 50 meter inn på eiendommen til Eigersund Næring og Havn KF. Bedriften går gjerne i dialog med ENH KF om hvor lang opsjonstid som er fornuftig.

Daglig leders vurdering:

Det er svært positivt at Egersund Betongteknikk går bra og har behov for mer areal. I en tid hvor flere piler peker nedover må forholdene legges til rette for bedrifter som utvider og rekrutterer flere ansatte. Det er imidlertid svært problematisk å benytte havneareal til dette. Styret har flere ganger signalisert at virksomheter med behov for havne og sjøareal skal prioriteres. Ferjeterminalen er et svært attraktivt område for virksomheter som har behov for denne type areal. Foretaket har også gjort betydelige investeringer i havneanlegg for å styrke det maritime. Dersom søknaden innvilges vil i underkant halvparten av området være disponert. Følgelig vil området være mindre interessant for sjøretta virksomhet.

Det er ikke vanskelig å ha forståelse for bedriftens situasjon. Det avtegner seg nå en situasjon hvor etterspørsel etter næringsareal er stigende. Hvis dette, som må ansees som meget positivt, fortsetter, vil vi innen relativt kort tid ikke ha nok næringsareal å tilby de som etterspør slikt. Det bør derfor søkes å finne nye attraktive næringsområder som kan tilbys, spesielt til virksomheter som ikke er sjørelatert. På Eigestad ved E39 er det i kommuneplanen avsatt et stort areal til næringsområde. Dette er påbegynt opparbeidet, men tiltakshaver har stoppet opp arbeidet. Dette området ved RV42 ligger sentralt i forhold til dagens E39, og vil tildels også være sentralt uavhengig hvor ny E39 eventult kommer.

Spørsmålet er om ikke Eigersund Næring & Havn KF burde ta et initiativ overfor eiere og tiltakshavere og prøve å komme i dialog. Burde EN&H KF vært en del av utviklingen av området ? Hvis området på Eigestad ikke utvikles, bør kanskje Eigersund kommune vurdere å finne nye næringsområder som kan

legges inn i kommuneplanen.

Saken fremmes med anbefaling om at styret treffer følgende:

Forslag til vedtak:

1. Styret for Eigersund Næring og Havn KF kan ikke gi Egersund Betongteknikk opsjon på langsiktig leie av industriareal på fergeterminalen.

2. Styret ber daglig leder ta initiativ til dialog med Egersund Næringspark, med tanke på at arbeidet med å etablere industriområdet på Eigestad kan fortsette.

Møtebehandling fra Eigersund Næring og Havn KF 27.10.2016

Forslag fra Harald Røkenes (Bruker representanter)

"Nytt punkt 2:
Styret ber om en sak med tanke på hvorvidt industriområdet på Eigestad kan realiseres."

ENH - behandling:
FRANK EMIL MOEN (AP) erklærte seg inhabil i saken i det han er daglig leder i bedriften som søker opsjon, Fvl. § 6, e, og trådte ut.
Styret hadde ingen merknader. Det var ingen vararepresentant som kunne møte, så det var kun 7 medlemmer tilstede under behandlingen.

---- 0 ----

Votering:
Punkt 1 enstemmig vedtatt.
Røkenes forslag til nytt punkt 2 enstemmig vedtatt mot 0 stemmer for det fremlagte forslaget.

ENH-034/16 **vedtak:**
1. *Styret for Eigersund Næring og Havn KF kan ikke gi Egersund Betongteknikk opsjon på langsiktig leie av industriareal på fergeterminalen.*
2. *Styret ber om en sak med tanke på hvorvidt industriområdet på Eigestad kan realiseres.*

Vedtaket er enstemmig.

Alternative løsninger:
[Skriv her]

Dokumenter vedlagt saken

DokID	Tittel
498344	Søknad om opsjon på leie av areal - Egersund Betongteknikk AS
496463	Presentasjon Egersund Betongteknikk AS

Journalposter i arkivsaken – ikke vedlagte dokumenter

Vedrørende plassering av brakkerigg
Tilleggspørsmål vedr. søknad om opsjon på leie av areal - Egersund Betongteknikk AS
Søknad om opsjon på leie av areal - Egersund Betongteknikk AS
Søknad om leie av areal for eksisterende brakkerigg på Kaupanes
Svar til leie av arealer for midlertidig plassering av brakkerigg på Kaupanes
Søknad om leie av areal for eksisterende brakkerigg på Kaupanes
Søknad om leie av arealer på Kaupanes Havneterminal (tidl. fergeterminal)

Eigersund kommune – Saksframlegg politisk sak

Dato: 13.04.2015
Arkiv: : FE - 611, TI - &55
Arkivsaksnr.: 15/752
Journalpostløpenr.: 15/11366

Avdeling: Eigersund næring og havn KF
Enhet: Stab næring og havn
Saksbehandler: Kolnes, Lars
Stilling: Daglig leder
Telefon: 51 46 80 65
E-post: lars.kolnes@eigersund.kommune.no

Saksnummer	Utvalg	Møtedato
018/15	Eigersund Næring og Havn KF	20.04.2015

Søknad om kjøp av areal ved Nordsjøterminalen på Hovland

Bakgrunn:

Nordsjøterminalen A/S ved Sverre Garpestad søker om å få kjøpe areal ved Nordsjøterminalen på Hovland. Dette er i det området hvor BG – Gruppen holder til. Begrunnelsen er knyttet til ekspansjon av bedriftene samt at mangel på areal hemmer videre vekst. Når det gjelder selve søknaden samt oversikt over arealet som ønskes kjøpt vises det til vedleggene.

Forslag til vedtak:

1. Styret i Eigersund Næring og Havn KF er skeptisk til å avhende kommunale sjøarealer. Begrunnelsen er at et eventuelt salg vil være begrensende for den fremtidige havneutviklingen.
2. Styret vil imidlertid realitetsbehandle søknaden når områdeplanen for Kaupnes er utarbeidet.

Møtebehandling fra Eigersund Næring og Havn KF 20.04.2015

ENH - behandling:

Siri Skaar Stornes (brukerrepr.) foreslo følgende fellesforslag:

1. "Styret i ENH ønsker ikke å avhende kommunale sjøarealer. Begrunnelsen er at et salg vil være begrensende for den fremtidige havneutviklingen.
2. Eigersund Næring og Havn KF stiller seg positive til å leie ut arealer på Hovlandsterminalen."

Votering:

Fellesforslaget enstemmig vedtatt.

ENH-018/15 vedtak:

1. *Styret i ENH ønsker ikke å avhende kommunale sjøarealer. Begrunnelsen er at et salg vil være begrensende for den fremtidige havneutviklingen.*
2. *Eigersund Næring og Havn KF stiller seg positive til å leie ut arealer på Hovlandsterminalen.*

Vedtaket er enstemmig.

Du finner oversikt over alle dokumenter i saken på kommunens nettsider, www.eigersund.kommune.no - Politiske saksdokumenter: http://bit.ly/1IywnuF
Velg møtedato, finn saken, velg Gå til arkivsaken.

Saksgang:

Behandles i styret for Eigersund Næring og Havn KF

Legg inn nye linjer/fjern tomme linjer ved behov. Detaljeringsnivå vil være avhengig av sakstype. Merk at samtlige saker som har økonomiske konsekvenser **skal** forelegges økonomisjefen **før** saken leveres til godkjenning/politisk sekretariat. Tabellene kan kun slettes dersom det er påført at det ikke er noen økonomiske konsekvenser.

Alternative løsninger:

Dokumenter vedlagt saken

DokID	Tittel
397066	Områdekart

(4)

TENGS-PEDERSEN
ADVOKATFIRMA

Eigersund Næring og Havn KF
Postboks 580
4379 EGERSUND

Att: Nærings- og havnesjef Lars Kolnes

DATO: 8. februar 2017
VÅR REF: 517018/g
E-POST: kjell.holst.saether@tengs-pedersen.no
MOBIL: 480 01 138
ANSVARLIG ADVOKAT: Kjell Holst Sæther

NOTAT VEDRØRENDE SØKNAD FRA BERTELSEN & GARPESTAD AS VEDRØRENDE UTFYLLING I SJØ PÅ HOVLAND GNR. 8 BNR. 232

Jeg viser til telefonsamtale med nærings- og havnesjef Lars Kolnes 26.01.2017. Det ble i telefonsamtalen drøftet spørsmål om jeg kunne foreta en foreløpig vurdering av Advokatfirmaet Schjødts søknad om utfylling i sjø på Hovland gnr. 8 bnr. 232 datert 29.11.2016 på vegne av Bertelsen & Garpestad AS.

Jeg har fått oversendt diverse dokumenter i anledning saken. Mitt notat er derfor basert på de opplysninger som er oversendt hertil ved epost av 26.01.2017.

Jeg forstår det slik at anmodningen til meg er at jeg utarbeider et notat om de juridiske konsekvensene av en eventuell utfylling i privat regi av det aktuelle området.

Eiendommen gnr. 8 bnr. 232 eies av Bertelsen & Garpestad AS.

Området er i dag omfattet av reguleringsplan, den såkalte *«Reguleringsplan Nordstø»* (plan-ID 19930004).

Det er i søknaden vist til at gjeldende reguleringsplan innebærer at det i utgangspunktet skal gis tillatelse til tiltaket, jf. plan- og bygningslovens § 24-4 (1).

I utgangspunktet er jeg enig i anførselen om at utfyllingstillatelse skal gis, dog når søknaden har vært fullstendig og eventuell tillatelse ikke er i strid med bestemmelser gitt i eller i medhold av plan- og bygningsloven.

Etter min oppfatning bør både byggesakssjef og plansjef gi uttalelse i saken vedrørende den aktuelle forespørsel.

Jeg har selv hatt kontakt med plansjef Dag Kjetil Tonheim. Han opplyser at det er under utarbeidelse ny reguleringsplan for området. Det er mulig dette ikke vil sette skranker for eventuell utfylling i sjø, men sikkert er det, slik jeg ser det, ikke.

I tillegg bør byggesakssjef konfereres med hensyn til vurdering om søknaden kan anses å være fullstendig. Jeg tenker da i første omgang på hvilke konsekvenser utfylling i sjø vil få. Dersom B&G gis rådighet over arealene utenfor eksisterende eiendomsgrense, kan det være til sjenanse for mer allmenne interesser, for eksempel eksisterende bryggeanleggs bruk blant annet til fritidsbåt-sammenheng.

Det omsøkte forhold kan komme i konflikt med kommunens bruk av en eldre brygge på det aktuelle arealet. Kommunen er eier av denne bryggen. Denne bryggen er tidligere benyttet til fiskerirelatert næring og benyttes i dag av fritidsbåter. Dette spørsmål bør nærmere avklares både i forhold til kommunens eierforhold m.m. samt de private interesser som er knyttet til bryggen som nevnt ovenfor.

Et annet viktig spørsmål er imidlertid om tilflottsretten beskjæres eller reguleres gjennom eksisterende havnereglement. Forholdet til havneloven av 17.04.2009 nr. 19 må derfor vurderes særskilt. Jeg viser til kapittel 4 hvor det etter havne- og farvannsloven § 26 heter:

> *«Tiltak som krever tillatelse etter dette kapittelet, skal planlegges, gjennomføres, drives og vedlikeholdes slik at hensynet til god fremkommelighet og trygg ferdsel i farvannet, samt hensynet til liv og helse, miljø og materielle verdier, blir ivaretatt på en forsvarlig måte.»*

Når det gjelder tillatelse, er dette slik jeg ser det, et tiltak som også krever tillatelse etter havne- og farvannslovens § 27, hvor det kan settes vilkår etter § 29.

Det kan også gis pålegg om undersøkelser før vedtak treffes, jf. § 33.

Man må i det minste kunne kreve at søknaden blir gjort til gjenstand for en forenklet konsekvensutredning av de forholdene som er nevnt.

Slik jeg ser søknaden, er denne ikke grunngitt med behov for å tilfredsstille B&G sin virksomhet med hensyn til sjørettet virksomhet. Det er altså ikke havneforhold som foranlediger søknaden. Jeg har mer forstått det slik at søknaden er basert på behov for lagringsplass for betongelementer (midtdelere m.v.), eventuelt mellomlagring av disse, før de kjøres ut og skal brukes på veianlegg.

Det er heller ikke foretatt noen vurdering om man vil fylle ut utover det som er utgangspunktet for strandeiers rett, nemlig at utfyllings- og utbyggingsretten er begrenset av at man ikke kan bygge utover eiendomsgrensen og derved utvide sitt eiendomsområde, jf. regelen om at den privat eiendomsrett strekker seg to meter i dybde ved normal vannstand.

Det må også tas hensyn til eventuelle likhetsbetraktninger, dvs. andre grunneiere som vil kunne påberope seg dette ved andre strand- og kaiområder. I dette tilfellet vil en del av en offentlig kai bli

privatisert havneområde og eventuelt stenge for fremtidig offentlig havneutvikling. Jeg viser spesielt til problemstillingen omkring ekspropriasjon og skjønnsforhandlinger som Eigersund kommune måtte igjennom da man erververt den såkalte Nordsjøterminalen, altså det området som støter til arealet for nærværende søknad.

De ovennevnte forhold bør derfor spesielt undersøkes før man setter i gang ytterligere behandling av saken.

Dersom det ønskes ytterligere vurderinger ber jeg om å bli kontaktet på vanlig måte.

Med hilsen

Kjell Holst Sæther
advokat (H)

Eigersund Næring og Havn KF – Saksframlegg

Dato: 16.02.2017
Arkiv: : FA - P00, FA - L82
Arkivsaksnr.: 17/396
Journalpostløpenr.: 17/5960

Avdeling: Stab næring og havn
Enhet: SEK
Saksbehandler: Lars Kolnes
Stilling: Daglig leder
Telefon: 51 46 80 65
E-post: lars.kolnes@eigersund.kommune.no

Saksnummer	Foretak	Møtedato
003/17	Eigersund Næring og Havn KF	23.02.2017

Søknad om økonomisk støtte til infrastrukturtiltak

Bakgrunn:

Under referatsakene går det fram at det er mulig å søke om økonomisk støtte til tømmerkai, fiskerikai og ytterligere utdyping. Til tømmerkai kan det ytes inntil 80 % tilskudd, mens det til fiskerikai og utdyping kan ytes inntil 50 %. Spørsmålet er om vi skal søke?

Daglig leders vurdering:

Daglig leder legger til grunn at Eigersund Næring og Havn KF ønsker å søke , og har allerede startet det interne arbeidet. En eventuell tømmerkai vil passe godt på Kongstein. Her er det et kommunalt lagringsområde i bakkant. Tømmerkaien kan være hovedkai for all tømmertransport fra Sør-Rogaland og deler av Vest-Agder. Kaien vil styrke næringsgrunnlaget for skogbruket foruten å gi betydelige inntekter i havnekassen. For et eventuelt tilskudd er det en forutsetning at tømmerhåndtering har prioritet for bruk av kaien.

Det er ikke noen problemer knyttet til det dersom en velger Kongstein.

Styret har tidligere ønsket en ny kai utenfor Ervik Shipping. Denne skal brukes til fiskeriformål. Kommunestyret var enig i styrets vurdering. Det er satt av kr 500.000 til ny kai i 2020. Følgelig kan det bygges ny kai under forutsetning av at den finansieres.

Det er foretatt store utdypninger på Kaupanes. Arbeidene bør fortsette. I samråd med de ansatte ved havnen ønsker vi å prioritere utdyping utenfor Damskibskaien. Denne fungerer som ligge-/ventekai og det er grunt.

Saken fremmes med anbefaling om at styret treffer følgende

Forslag til vedtak:

Saken tas til orientering.

Alternative løsninger:

[Skriv her]

Eigersund Næring og Havn KF – Saksframlegg

Dato: 17.02.2017
Arkiv: : FE - 033
Arkivsaksnr.: 17/100
Journalpostløpenr.: 17/6036

Avdeling: Politisk sekretariat
Enhet: ENHET
Saksbehandler: Randi Haugstad
Stilling: Politisk sekretær
Telefon: 51 46 80 24
E-post: randi.haugstad@eigersund.kommune.no

Saksnummer	Foretak	Møtedato
004/17	Eigersund Næring og Havn KF	23.02.2017

Referatsaker til Eigersund Næring og Havn KF møte 23.02.17

Kopi av ulike skriv/meldinger som legges frem for utvalget til orientering.
Dersom utvalget har merknader til det enkelte skriv/melding, må dette gjøres med vedtak etter forslag fra et eller flere medlemmer.

De framlagte referatsakene tas til orientering.

34T

Saksnummer	Tittel
001/17	Eigersund kommune. Budsjett 2017 og økonomiplan 2017-2020. Kommunestyrets vedtak den 19.12.2016 - KS-127/16.
002/17	Tilskudd til kommunale fiskerihavnetiltak. Kystverket, søknadsfrist 1.mars 2017.
003/17	Overtakelse til Eigersund Næring og Havn om salg av kommunale tomter.
004/17	Salg av areal til Pelagia AS
005/17	Brev fra Hermod Teigen AS angående leiekontrakt på Kaupanes industriområde.
006/17	Et eventuelt kjøp av Tollbygget.
007/17	Invitasjon til å delta ved Scandinavian days 30.mars - 2.april 2017 i Stettin
008/17	Tilsagn om tilskudd over statsbudsjettet kap 1360 post 60 - utdyping i sjø ved tidligere Hovland ferjeterminal
009/17	Revisjonsutalelse - prosjektregnskap utdyping ved Kaupanes
010/17	Tømmerkai - tilskudd

Kurs.
Merk pkt 32+34.
Har den pkt 34 videre?

Eigersund kommune

Budsjett 2017 og økonomiplan 2017 – 2020
Kommunestyrets vedtak den 19.12.2016 – KS-127/16

1. *Forslag fra Arbeiderpartiet og Høyre til drifts- og investeringsbudsjett 2017 for Eigersund kommune vedtas.*
2. *Inntektsskatten for 2017 utliknes etter de satser som Stortinget bestemmer.*
3. *Formuesskatten til kommunen for 2017 utliknes etter de satser som Stortinget bestemmer.*
4. *Marginavsetning av innbetalt skattebeløp settes til 9 %.*
5. *Budsjettrammene for 2017 for Eigersund kommune fastsettes som bindende for virksomheten og må ikke overskrides uten at det skjer etter samtykke fra bevilgende myndigheter etter fullmakter gitt i reglement for delegering av myndighet i budsjettsaker.*
6. *Fra 1.1.2017 settes renovasjonsgebyret til*
   a. *2.850 kroner for boliger.*
   b. *1.550 kroner for hytter/fritidsboliger.*
   c. *2.615 kroner for septiktanktømming (standard tank)*
   d. *Alle beløp er oppgitt eksklusiv merverdiavgift.*
   e. *Dalane Miljøverk IKS fakturerer alle beløp for Eigersund kommune.*
7. *Fra 01.01.2017 settes gebyrene knyttet opp mot forbruk (målt forbruk etter måler eller areal samt abonnement) av vann ned med 60 % i forhold til 2016.*
8. *Fra 01.01.2017 settes gebyrene knyttet opp mot forbruk (målt forbruk etter måler eller areal samt abonnement) av avløp ned med 40 % i forhold til 2016.*
9. *Rådmannen får fullmakt til å foreta følgende stillingsøkninger:*
   a. *Bemanning ved grunnskolene knyttet til nytt skoleår fra 01.08.2017.*
   b. *Bemanningen ved barnehagene knyttet til nytt barnehageår fra 01.08.2017.*
   c. *Stillinger knyttet til budsjettmessige endringer vedrørende tiltak.*
   d. *Endringer som følge av prosjekt og prosjektmidler innenfor tjenesteproduksjon.*
10. *For 2017 legges det opp til en samlet låneramme på 129.600.000 kroner (inklusiv Startlån). Lånene gis løpetid i samsvar med kommunelovens bestemmelser i paragraf 50. Avdragstid på nye lån settes til maksimalt 40 år.*
11. *Eigersund kommune betaler avdrag etter minimumsavdragsprinsippet iht. Kommunelovens §50 pkt 7a.*
12. *Rådmannen gis fullmakt til å ta opp likviditetslån / økt trekkrettighet på bankkonto innenfor en kredittramme begrenset oppad til 50 millioner kroner. Likviditetslån / økt trekkrettighet må være innfridd innen årets utgang.*
13. *Det tas opp kommunale etableringslån (Startlån) til videre utlån på 20.000.000 kroner. Nedbetalingstid for Eigersund kommune settes lik Husbankens vilkår.*
14. *Rådmannen gis fullmakt til å godkjenne lånevilkår innenfor nevnte lånerammer.*
15. *Driftsbudsjettet vedtas på netto rammer for den enkelte avdeling.*
16. *Endringer knyttet opp mot 1A (økonomiske rammer) fremmes som sak for Kommunestyret.*
17. *100 % av mindreutgiftene i forhold til vedtatt budsjett gjøres overførbare til 2018 –*

forutsatt driftsoverskudd.

18. *Ubrukte investeringsmidler i forhold til vedtatt budsjett gjøres overførbare til 2018.*
19. *Ved mindreforbruk i avdelingene og enkelt ansvar, har rådmannen fullmakt til å sette av inntil 100 % av mindreforbruket innen drift på driftsfond – forutsatt driftsoverskudd.*
20. *Det enkelte hovedutvalg gis fullmakt til å disponere respektive avdelingers poster samt å foreta flyttinger innenfor egen økonomisk ramme, for den enkelte avdeling.*
21. *Formannskapet skal snarest underrettes dersom det viser seg at bevilgende midler ikke vil bli tilstrekkelig, eller de oppførte inntektsanslag vil svikte.*
22. *Rådmannen får fullmakt til å fordele midler fra den sentrale lønnspotten i Kap. 7 til avdelingene i forbindelse med lønnsforhandlingene.*
23. *Rådmannen får fullmakt til å omarbeide Kap. 7.*
24. *Rådmannen får fullmakt til å se IKT-prosjektene under ett.*
25. *Rådmann får fullmakt til å justere husleiene (utleie) ved kommunale eiendommer til gjengs leie fortløpende.*
26. *Pris for kommunale tjenester – som ikke er endret gjennom egne reguleringer – justeres i den grad det er mulig med 5 %. De inntektene som kan, justeres fra 1/1-2017 og omfatter også Kulturskolens tilbud.*
27. *Skatteinntekter og rammetilskudd (løpende inntektsutjevning) ut over eventuelt justert budsjett settes av på "Skattereguleringsfondet".*
28. *Et eventuelt mindreforbruk innenfor finanskostnadene (renter og avdrag) settes av på "Finansfondet". I forbindelse med avlegging og behandling av årsregnskapet tar kommunestyret stilling til disponeringen av (eventuelt) avsatte midler – herunder til ekstraordinær nedbetaling av gjeld.*
29. *Et positivt premieavvik – ut over budsjett - settes av på "Premieavviksfondet". Kostnader relatert til tidligere positive premieavvik dekkes av "premieavviksfondet" og / eller et positivt premieavvik i kalenderåret.*
30. *Ved tilførsel av mer midler avsettes disse til driftsfondet eller investeringsfond.*
31. *For eiendomsskatt 2017 vedtas følgende:*
    a. *Den generelle skattesatsen for de skattepliktige eiendommer settes til 7 promille.*
    b. *Med hjemmel i eiendomsskattelovens § 12 bokstav a settes skattesatsen for bolig- og fritidseiendommer til 4 promille.*
    c *Det gis ikke bunnfradrag på bolig/fritidsbolig.*
32. *Rådmann skal som del av Prosjekt omstilling utrede hvordan vi utøver vårt eierskap i de selskap (AS/KF/IKS) vi har helt eller delt eierskap i. Det må gjøres vurderinger blant annet i forhold til organisasjonsform, lokalisering, organisering og samarbeid med andre. Målet er økt verdiskaping, økt sysselsetting, effektivisering og bedre tjenester.*
33. *Det legges inn økt satsing på velferdsteknologi de kommende år. Det utarbeides en langsiktig strategi for kommunen. Det oppfordres til samarbeid og samhandling med lokale og regionale kompetansemiljø. Kompetanseheving av lokalt næringsliv bør inngå i satsingen. Satsingen skal gi både bedre og mer effektive velferdstjenester.*
34. *Det opprettes et Etablerertilskudd i Eigersund kommune. Eigersund næring og havn KF utarbeider retningslinjer for tilskuddet, og foretar tildelingene. Tilskuddet skal fremme nyetableringer i Eigersund kommune.*
35. *Det opprettes et Frivillighetstilskudd i Eigersund kommune. Tilskuddet skal fremme frivillig arbeid, og være en mulighet for tilskudd også for uorganiserte arrangementer/aktiviteter. Levekårsutvalget utarbeider kriterier for tilskudd, utlyser og tildeler frivillighetstilskudd.*
36. *Investeringsbeslutningen for ny barnehage på Rundevoll avventes til vi har bedre kjennskap til kostnaden for bygging av nye Eigerøy skole.*

37. *Eigersund kommune ber Rogaland fylkeskommune ta initiativ til et møte med Rom eiendom og Jernbaneverket med sikte på å legge en plan for stasjonsområdet på Eie. Planen må inneholde en løsning på parkeringsplassmangelen.*

38. *Eigersund kommune bidrar med en enkeltbevilling på kroner 100.000 til Leger uten grensers arbeid i Syria. Beløpet tas fra Skattereguleringsfondet.*

39. *Som en del av omstillingsprosessen bes rådmannen legge fram en mulighetsstudie om etablering av nytt rådhus.*
    1. *Mulighetsstudien skal utrede bla:*
        a. *Effekter/gevinster ved å samle kommunens administrasjon/avdelinger i forhold til rasjonalisering opp mot kommunens samfunnsoppdrag.*
        b. *Plassering og arealbehov.*
        c. *Finansutgifter, kostnader og muligheter for statlig tilskudd.*
        d. *Ta høyde for eventuell fremtidig kommunesammenslåing.*
    2. *Rådmannens utredning skal legges fram til politisk behandling innen juni 2018.*

40. *Omstillingsutredningene skal omtale gebyrer innenfor byggesak, plan og refusjonsordning merverdiavgift. Om nødvendig fremmes det egne saker på dette forhold. I gjennomgangen fremlegges informasjon om hvilket nivå nabokommunene på Jæren og/eller sammenlignbare kommuner har. Målet er å harmonisere Eigersund kommunes avgifter og refusjonsordninger med Jæren.*

ØKONOMIPLAN

1. *Forslag fra Arbeiderpartiet og Høyre til Økonomiplan 2017 - 2020 vedtas og drifts- og investeringsrammer legges til grunn ved kommunens budsjettarbeid og øvrige planleggingsvirksomhet.*

2. *Neste rullering av økonomiplan finner sted høsten 2017.*

Er din kommune aktuell for tilskudd til fiskerihavnetiltak?

Kystverket minner alle kystkommuner om tilskuddsordningen til kommunale fiskerihavnetiltak.

Fra Røst. Foto: Kystverket/Olav Helge Matvik

Kommuner kan søke om tilskudd på inntil 50 prosent av prosjektkostnadene til kommunale fiskerihavnetiltak.

Tiltak som støttes:

- Liggekaier (faste liggekaier/flytende liggekaier)
- Utrustnings-/servicekaier
- Losse-/lastekaier
- Molo
- Utdyping
- Bølgedemper

Søknadsfrist: 1. mars 2017

Mer informasjon finner du her. :
http://www.kystverket.no/Maritim-infrastruktur/Utbygging-av-fiskerihavner-og-farleder/Tilskudd-til-kommunale-fiskerihavnetiltak/

Siste nytt

15.02.2017 08:39:40

Vil starte arbeidet med å planlegge ny storhavn i Kirkenes

Statens vegvesen og Kystverket er klar til å starte arbeidet med å planlegge ny storhavn i Høybukta vest, i samarbeid med Sør-Varanger kommune.

15.02.2017 08:10:00

Følger farledsbevis nøye

To av tre lospliktige seilaser gjennomføres nå med farledsbevis i stedet for los. Kystverket følger nøye med på hvordan ordningen praktiseres. I løpet av 2016 ga vi 21 advarsler, tre overtredelsesgebyr og ett farledsbevis ble inndratt.

14.02.2017 14:56:12

Virtuell tvilling av Grip fyr

Ved hjelp av ny teknologi gjør Kystverket det enklere for vernemyndighetene å ta sine beslutninger om endringer på det fredede Grip fyr. Dermed har Grip fått sin virtuelle tvilling.

14.02.2017 08:50:58

Bygger ny losstasjon i Tananger

Rivingen av den gamle losstasjonen i Tananger har startet. En av de travleste losområdene i landet skal få ny, moderne losstasjon. Her skal 15 loser få god hvile mellom hektiske losoppdrag.

10.02.2017 09:44:59

Signerte kontrakten om bygging av grønt flaggskip

Kystverkets neste fartøy, OV Ryvingen, er omtalt som etatens grønne flaggskip. Kontrakten om bygging av det miljøvennlige fartøyet ble signert i dag.

Gå til nyhetsarkivet

Fra: Lars Kolnes
Sendt: 10. februar 2017 15:51
Til: Randi Haugstad
Emne: VS: Organisering av Teknisk avdeling

Referatsak til styret

Lars

Fra: Lars Kolnes
Sendt: 10. februar 2017 15:49
Til: Lars Kolnes
Emne: VS: Organisering av Teknisk avdeling

Fra: Lars Kolnes
Sendt: 9. februar 2017 14:12
Til: Anne Grethe Woie
Kopi: Leif Erik Egaas
Emne: SV: Organisering av Teknisk avdeling

Hei igjen

Det gikk litt fort i svingene. For ordens skyld innebærer dette for eksempel salg av Hestnes ? Følger det med personer fra kommunen i overtakelsen ? Hvordan er dette forslaget sett i sammenheng med kommunens eierstrategi ? Jeg vil drøfte dette spørsmålet med mitt styre i førstkommende møte den 23.02.Derfor trekkes synspunktene mine til spørsmålene er besvart og styret har gitt signaler.

Mvh lars

Fra: Anne Grethe Woie
Sendt: 9. februar 2017 12:57
Til: Lars Kolnes
Emne: SV: Organisering av Teknisk avdeling

Hei

Takk for tilbakemeldingen.

Jeg synes for øvrig dine forutsetninger er rimelige

Med vennlig hilsen

Anne-Grethe Woie, kommunalsjef
Teknisk avdeling

Direkte telefon: 51 46 83 01 - mobiltelefon: 932 53 264 - sentralbord: 51 46 80 00

www.eigersund.kommune.no <http://www.eigersund.kommune.no/> - Facebook.no/eigersund - @EigersundK
Eigersund kommune
«Sammen for alle»

Det er ikke tillatt å bruke e-post til taushetsbelagt informasjon jf. forvaltningslovens § 13 og/eller sensitive personopplysninger jf. personopplysningsloven. All e-post til og fra Eigersund kommune er i utgangspunktet journalpliktig etter arkivloven og vil også kunne være et offentlig saksdokument som andre vil kunne få innsyn i etter offentleglovas regler.

Fra: Lars Kolnes
Sendt: 9. februar 2017 12:48
Til: Anne Grethe Woie
Kopi: Tore L. Oliversen; Leif Erik Egaas
Emne: SV: Organisering av Teknisk avdeling

Hei igjen

Jeg har ikke noen merknader til dette forslaget. Forutsetningen er at det er en dialog med ENH KF i forkant av nye opparbeidelser, slik at en opparbeider noe som det er etterspørsel etter. Det er og en forutsetning at opparbeidelse av spesielt næringstomter prioriteres slik at en har noe å selge.

Mvh Lars Kolnes
Daglig leder

Fra: Anne Grethe Woie
Sendt: 1. februar 2017 18:31
Til: Lars Kolnes
Emne: Organisering av Teknisk avdeling

Hei

Jeg viser til vår samtale i Lerviksgården for litt siden, og legger ved den delen av vår rapport som omtaler organisering av tomteutvikling for bolig.

Jeg ønsker at du gir meg en tilbakemelding på pkt. 4. og 5. innen kort tid.

Arbeidsgruppens anbefaling:

1. Dagens organisering av prosjektlederne videreføres.
2. Prosjektleder for vei og utemiljøprosjekter overføres til vei og utemiljø.
3. Det opprettes en faglederstilling i prosjektledermiljøet
4. Eiendomsforvaltning (kjøp/salg av eiendom) organiseres sammen med tomteutvikling og inngår i ansvarsområdet for Stab
5. Ansvar for salg og markedsføring av utbygde tomteområder (med infrastruktur) for bolig, overføres til Eigersund Næring og havn KF i tråd med tidligere vedtak.
6. Det arbeides videre med å se på alternative måter å organisere ekspedisjonstjenesten. Dette vil bli videre utredet i Rådmannens omstillingsprosjekt som skal fremlegges senest september 2017

Med vennlig hilsen

Anne-Grethe Woie, kommunalsjef
Teknisk avdeling

Direkte telefon: 51 46 83 01 - mobiltelefon: 932 53 264 - sentralbord: 51 46 80 00

www.eigersund.kommune.no <http://www.eigersund.kommune.no/> - Facebook.no/eigersund - @EigersundK
Eigersund kommune
«Sammen for alle»

Det er ikke tillatt å bruke e-post til taushetsbelagt informasjon jf. forvaltningslovens § 13 og/eller sensitive personopplysninger jf. personopplysningsloven. All e-post til og fra Eigersund kommune er i utgangspunktet journalpliktig etter arkivloven og vil også kunne være et offentlig saksdokument som andre vil kunne få innsyn i etter offentleglovas regler.

EIGERSUND KOMMUNE
Eigersund næring og havn KF

Pelagia AS

Vår ref.: 16/37413 / 16/359 / FE - 611, FE - 280, FE - 285
Saksbehandler: Lars Kolnes
E-post: lars.kolnes@eigersund.kommune.no

Dato: 01.12.2016
Direkte telefon: 51 46 80 65 / 481 20 267
Deres ref.: /

Salg av areal til Pelagia AS

Pelagia AS med organisasjonsnummer NO 989 094 823 bekrefter at de kjøper 3478 kvadratmeter av Eigersund kommune i forbindelse med utvidelse av bedriften, jfr. byggetillatelse. Prisen er kr 600,- per kvadratmeter, og salgsprisen for samlet areal er kr 2 086 800,-. Faktura ettersendes.

Betingelsene for salget er som følger:

1) Kjøper betaler alle omkostninger ved fradeling, oppmåling og overskjøting av arealet. Dette skjer ved at gebyrer blir lagt på salgsprisen det er referet til tidligere i kontrakten.
   Delingsgebyr: 4 000,-
   Oppmålingsgebyr: 12 000,-
   Tinglysning: 525,-
2) Kjøper betaler alle merkostnader for ISPS, som utbygging av arealet medfører.
3) Det forutsettes at kjøper bekoster opparbeidelse av ny offentlig veianlegg inkludert snuhammer, og eventuelt flytting gatebelysning, i henhold til pågående reguleringsarbeid. Opparbeidelsen skal skje i henhold til vedtatt veinormal for Eigersund kommune.
4) Veien må opparbeides fra krysset og i full lengde langs tomtegrensen til gnr. 8 bnr. 393, og helt frem til der veien stopper på vedlagt datert kart.
5) Eigersund kommune som selger står ikke ansvarlig for offentligrettslig forhold vedrørende bruk og bebyggelse av arealet.
6) Eiendommen kjøpes som den er/fremstår pr. dags dato.
7) Selger fraskriver seg ethvert ansvar for grunnens beskaffenhet. Eigersund kommune erklærer imidlertid at man ikke kjenner til forhold som har betydning for grunnens utnyttelse til det formål grunnen er ervervet til , nemlig bebyggelse.
8) All opparbeidelse som skal foretas av kjøper må være fullstendig avsluttet og godkjent før brukstillatelse til bygg på eiendommen gis.

Samlet beløp for kjøp av arealet er kr 2 103 325,-. Omkostningene knyttet til betingelsene betales etter egen faktura.

Leif Erik Egaas
Styreleder

Egil Magne Haugstad
Adm.dir.

Vedlegg: Kart

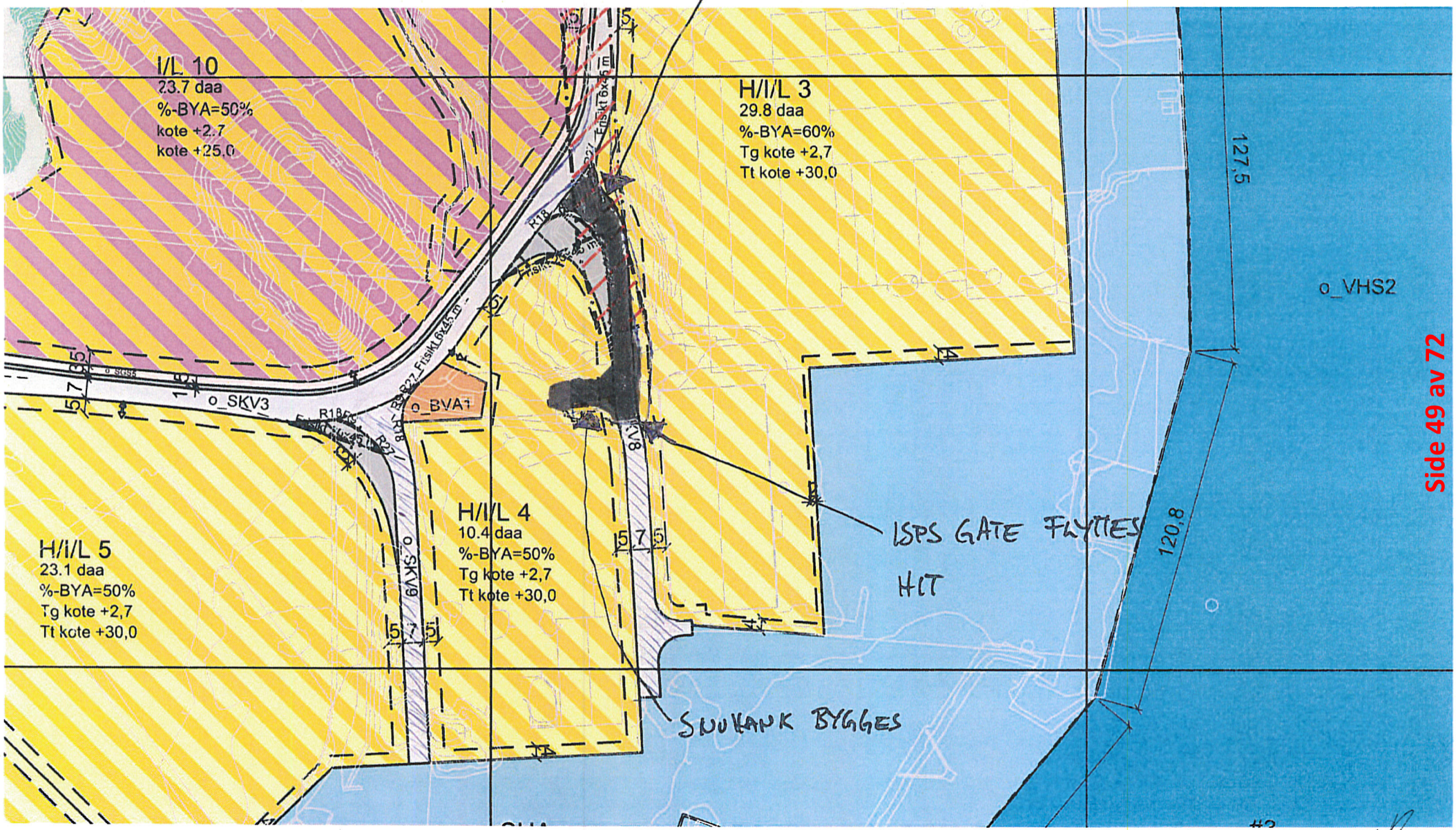
VEI BYGGES
I/L 10
23.7 daa
%-BYA=50%
kote +2.7
kote +25.0
H/I/L 3
29.8 daa
%-BYA=60%
Tg kote +2,7
Tt kote +30,0
127,5
o_VHS2
o_SKV3
o_BVA1
H/I/L 4
10.4 daa
%-BYA=50%
Tg kote +2,7
Tt kote +30,0
H/I/L 5
23.1 daa
%-BYA=50%
Tg kote +2,7
Tt kote +30,0
o_SKV9
o_SKV8
ISPS GATE FLYTTES
HIT
120,8
SNUKAPK BYGGES

Fra: Lars Kolnes
Sendt: 17. januar 2017 11:39
Til: Arkiv
Emne: VS: 16/37413 Salg av areal til Pelagia AS
Vedlegg: scanner_bergen@pelagia.com_20161202_101334.pdf

Fra: Leif Erik Egaas
Sendt: 2. desember 2016 11:28
Til: Lars Kolnes
Emne: VS: 16/37413 Salg av areal til Pelagia AS

Fra: Egil Magne Haugstad [<mailto:emh@pelagia.com>]
Sendt: fredag 2. desember 2016 10.37
Til: Randi Haugstad; Leif Erik Egaas
Kopi: Bjørn Kjetel Sirevåg; Magnus Strand; Rolf Andersen
Emne: SV: 16/37413 Salg av areal til Pelagia AS

Vedlagt følger signert avtale. Vennligst returner et eksemplar til oss.

Vi har lagt til grunn i forståelsen av punkt 3) at forlengelse av veien frem til nytt ISPS punkt i tråd med tegning ikke innebærer en økning av dagens standard (jfr. begrepet «vedtatt veinormal for Eigersund kommune»). Inkludert i denne forståelse gjelder selvsagt at belysningskravet ikke endres fra det som er i dag på denne veien.

Videre mener vi at det ikke kan være nødvendig å asfaltere «snuhammer». Den skal jo bare benyttes av biler som ikke har noe ved ISPS porten å gjøre. Vi må forsøke gjennom skilting å redusere dette antallet.

I punkt 8) legger vi også til grunn at brukstillatelse til bygg gis i henhold til normale prosedyre av bevilgende myndigheter. Vi legger til grunn at Eigersund Næring og Havn KF selv tar kontakt underveis i prosessen dersom man har innsigelser på utførelsen av punkt 2) og 3). Om slike momenter ikke kommer underveis etter hvert som arbeidet skrider frem, må vi legge til grunn at det ikke kan påvirke vår brukstillatelse og forsinke at vi tar i bruk eiendommen til verdiskapning.

Best regards

Egil Magne Haugstad
CEO
Mobile: +47 901 66 147
egil@pelagia.com <mailto:egil@pelagia.com>

Pelagia AS • N-5003 Bergen • NORWAY
Phone: +47 57 84 44 00 • www.pelagia.com <http://www.pelagia.com/>

Fra: Randi Haugstad [<mailto:randi.haugstad@eigersund.kommune.no>]
Sendt: 1. desember 2016 15:29
Til: Egil Magne Haugstad <emh@pelagia.com <mailto:emh@pelagia.com>>
Emne: 16/37413 Salg av areal til Pelagia AS

Dette er en oversendelse fra Eigersund kommune. Vennligst se vedlegg.

HERMOD TEIGEN AS
JERN- OG METALLFORRETNING

Lierstranda Industriområde
Postboks 486, Brakerøya
3002 Drammen

Tlf.: 32 24 46 50
Fax: 32 24 46 51
E-mail: firmapost@hermod-teigen.no

Foretaksregisteret 916 773 234 MVA

DISTRIKSFORHANDLER:
Yara Praxair AS

KJØPER OG SELGER:
Jern og metaller

Eigersund Havnevesen KF

DERES REF: VÅR REF.: DATO: 02.01.2017

ANG. VÅR LEIEKONTRAKT PÅ KAUPANES INDUSTRIOMRÅDE

Vi viser til vår leiekontrakt mellom Eigersund Havnevesen KF og Hermod Teigen AS fra 14/07-11.

Hermod Teigen AS vil i løpet av 2017 benytte oss av vår rett til å utvide vårt leieareal med 4000-8000 m^2.

Vi tar gjerne en diskusjon med Havnevesenet for å finne en best mulig løsning for begge parter.

Hvis Havnevesenet har noen spørsmål, ta gjerne kontakt med vår lokale representant Årstein Skrettingland – tlf.: 92 22 92 80.

Med vennlig hilsen
HERMOD TEIGEN A/S

Atle Teigen
Tlf.: 32 24 46 50
Mobil: 90 92 11 29

Lars Kolnes

Fra: Lars Kolnes
Sendt: 9. februar 2017 12:43
Til: Leif Erik Egaas
Kopi: Tore L. Oliversen
Emne: Eventuelt kjøp av tollbygget. NOEN MERKNADER TIL DETTE BREVET ?

EVENTUELT KJØP AV TOLLBYGGET

Jeg viser til tidligere samtale. Eigersund Næring og Havn KF kan være interessert i å kjøpe Tollbygget. Administrasjonen i ENH KF tilbyr dere å løse inn bygget til samme pris som dere selv ga for det. Beløpet inflasjonsjusteres. Vi kan avtale overtakelse av bygget på et bestemt tidspunkt. Eventuelle leieinntekter før overtakelse tilfaller dere. Et eventuelt kjøp forutsetter styrets godkjenning.
Jeg hører fra dere.

Med vennlig hilsen

Lars Kolnes
Daglig leder

Lars Kolnes

Fra: Odd Stangeland
Sendt: 7. februar 2017 15:19
Til: Tore L. Oliversen; Lars Kolnes; Leif Erik Egaas
Emne: VS: Scandinavian Days i Szczecin 30.mars - 2.april 2017

Hei godtfolk

Kan dere følge opp Scandinavian days 2017?
Dere har allerede opprettet kontakter og jobber godt opp mot ambassade og universitet.

Ambassadøren ber om en som kan holde et innlegg om smart governance/smart city.

Fint om dere kan følge opp.

Ordfører vurderer det ut fra en noe krevende kalender at dere deltar fra kommunen i år (det kan vi snakke nærmere om).

Med vennlig hilsen

Odd Stangeland
Ordfører
Direkte telefon: 51 46 80 11 – mobiltelefon: 488 91802 - sentralbord: 51 46 80 00
E-post: odd.stangeland@eigersund.kommune.no
Postadresse: Postboks 580, 4379 Egersund.
Besøksadresse: Rådhuset, 4 etasje, Bøckmans gate 2, 4370 Egersund.
www.eigersund.kommune.no - Facebook.no/eigersund - @EigersundK
Eigersund kommune
«Sammen for alle»

Det er ikke tillatt å bruke e-post til taushetsbelagt informasjon jf. forvaltningslovens § 13 og/eller sensitive personopplysninger jf. personopplysningsloven. All e-post til og fra Eigersund kommune er i utgangspunktet journalpliktig etter arkivloven og vil også kunne være et offentlig saksdokument som andre vil kunne få innsyn i etter offentleglovas regler.

Fra: Klepsvik, Karsten [mailto:karsten.klepsvik@mfa.no]
Sendt: 3. februar 2017 16:33
Til: Odd Stangeland
Kopi: Nagoda, Are; Kandal, Tale; Moskal, Magdalena
Emne: RE: Scandinavian Days i Szczecin 30.mars - 2.april 2017

Hei Odd,
Et riktig godt nyt år til deg og dine også!
Veldig bra at dere har fått på plass en avtale om utveksling av studenter.
Jeg ser for meg at både dere og evt. bedrifter fra Egersund både deltar og holder innlegg på næringslivskonferansen 30. mars, og selvsagt på de sosiale arrangementene.
Det er sikkert andre ting som også kunne gjøres. Jeg tar en runde med mine folk her.
Ellers så skal vi ha en lunsj her i Warszawa 7. mars med arrangørene fra Szczecin der vi også kan diskutere innspill/forslag.
Mvh
Karsten

Karsten Klepsvik
Ambassador of Norway
Warsaw

From: Odd Stangeland [mailto:odd.stangeland@eigersund.kommune.no]
Sent: onsdag 1. februar 2017 11:23
To: Klepsvik, Karsten <karsten.klepsvik@mfa.no>
Subject: SV: Scandinavian Days i Szczecin 30.mars - 2.april 2017

Hei Karsten, og godt nytt år!

Vi jobber med denne, og kommer tilbake med innspill i løpet av kort tid.

Hvordan tenker du eventuell deltakelse fra Eigersund kommune på Scandinavian Days?

Vi har til din informasjon gjort avtale om utveksling av studenter i 2017.

Med vennlig hilsen

Odd Stangeland
Ordfører
Direkte telefon: 51 46 80 11 – mobiltelefon: 488 91802 - sentralbord: 51 46 80 00
E-post: odd.stangeland@eigersund.kommune.no
Postadresse: Postboks 580, 4379 Egersund.
Besøksadresse: Rådhuset, 4 etasje, Bøckmans gate 2, 4370 Egersund.
www.eigersund.kommune.no - Facebook.no/eigersund - @EigersundK
Eigersund kommune
«Sammen for alle»

Det er ikke tillatt å bruke e-post til taushetsbelagt informasjon jf. forvaltningslovens § 13 og/eller sensitive personopplysninger jf. personopplysningsloven. All e-post til og fra Eigersund kommune er i utgangspunktet journalpliktig etter arkivloven og vil også kunne være et offentlig saksdokument som andre vil kunne få innsyn i etter offentleglovas regler.

Fra: Klepsvik, Karsten [mailto:karsten.klepsvik@mfa.no]
Sendt: 16. januar 2017 15:22
Til: Odd Stangeland
Kopi: Tore L. Oliversen; Nagoda, Are; Ramberg, Filip Zenon
Emne: Scandinavian Days i Szczecin 30.mars - 2.april 2017

Ordfører Odd Stangeland

Kjære Odd,

først tusen takk for hyggelige møter og sosialt samvær sist vi møttes!

Som du kanskje vet så går årets Scandinavian Days i Szczecin av stabelen 30.mars – 2. april 2017, se vedlagde utkast til program. I år som i fjor vil arrangementet samle deltakere fra næringsliv, bymyndigheter og en rekke gjester fra ulike miljøer. Arrangementet åpner med en næringslivskonferanse 30. mars, der temaet er *Sustainable Development of Smart Cities* og arrangørene er på utkikk etter norske selskaper og representanter fra kommuner med relevant erfaring for deltakelse i panelene.

I lys av Eigersund kommunes vellykkete deltakelse og samarbeid omkring fjorårets *Scandinavian Days*, ville det være særlig velkomment om Eigersund var representert i paneldebattene i år. Dere er jo allerede kjent med konseptet. Om kommunen og/eller selskaper i Eigersund har erfaringer å dele fra områder som «Smart Governance», revitalisering av strand- og havneområder eller om samarbeid mellom universiteter og næringsliv ville det passe

KYSTVERKET
Vest

Eigersund kommune
Postboks 580

4379 EGERSUND

Deres ref.:	Vår ref.:	Arkiv nr.:	Saksbehandler:	Dato:
	2016/798-6		Rita Svendsbøe	17.01.2017

Tilsagn om tilskudd over statsbudsjettet kap 1360 post 60 - utdyping i sjø ved tidligere Hovland ferjeterminal - Eigersund kommune - Rogaland

Vi viser til søknad fra Eigersund kommune om tilskudd til utdyping i sjø ved tidligere Hovland ferjeterminal i Eigersund kommune. Søknaden er datert 01.03.2016 og det er ettersendt dokument med e-post datert 29.04.2016.

Søknaden er innvilget og tilskudd på inntil kr. 2 325 000,-, som utgjør 50% av godkjent prosjektkostnad, er tatt med i statsbudsjettet for 2017. Tilskuddsgrunnlaget er beregnet av prosjektets nettokostnader, det vil si eks mva.

Vedlagt følger tilsagnsbrev for prosjektet. Vi ber om at signert bekreftelse på aksept av vilkårene for tilsagnet (siste side i tilsagnsbrevet) returneres Kystverket innen 01.05.2017.

Sammen med aksepten skal kommunen sende framdriftsplan for prosjektet samt sitt budsjettvedtak som beskriver kommunens finansiering av den kommunale egenandelen.

Med hilsen

Rita Svendsbøe
senioringeniør

Dokumentet er elektronisk godkjent

Eksterne kopimottakere:
Multiconsult AS
Eigersund Næring og Havn KF v/Lars Kolnes

Vedlegg: Tilsagnsbrev – Statsbudsjettet kap 1360 post 60 – utdyping ved tidligere Hovland ferjeterminal – Eigersund kommune

Region Kystverket Vest

Sentral postadresse:	Kystverket Postboks 1502 6025 ÅLESUND	Telefon:	+47 07847	Internett: E-post:	www.kystverket.no post@kystverket.no
For besøksadresse se	www.kystverket.no	Bankgiro:	7694 05 06766	Org.nr.:	NO 874 783 242

Brev, sakskorrespondanse og e-post bes adressert til Kystverket, ikke til avdeling eller enkeltperson

Fra: Rita Svendsbøe <rita.svendsboe@kystverket.no>
Sendt: 17. januar 2017 11:26
Til: Post Eigersund kommune
Kopi: Multiconsult AS; Lars Kolnes
Emne: Tilsagn om tilskudd over statsbudsjettet kap 1360 post 60 - utdyping i sjø ved tidligere Hovland ferjeterminal - Eigersund kommune - Rogaland
Vedlegg: Tilsagn om tilskudd over statsbudsjettet kap 1360 post 60 - utdyping i sjø ved tidligere Hovland ferjeterminal - Eigersund kommune - Rogaland.PDF; Tilsagnsbrev - tilskudd over statsbudsjettet kap 1360 post 60 - utdyping i sjø ved tidligere Hovland ferjeterminal - Eigersund kommune - Rogaland.PDF

Hei,

Se vedlagte dokumenter.

Hilsen

Rita Svendsbøe

senioringeniør, maritim infrastruktur

Regionkontor Vest

KYSTVERKET

Tlf: 52 73 32 26 / 900 98 170

Sentralbord: 07847

www.kystverket.no <http://www.kystverket.no/>
Kystverkets visjon er å utvikle kysten og havområda til verdens sikreste og reneste

KYSTVERKET

Tilsagn om tilskudd over statsbudsjettet
kap. 1360 post 60 for 2017
til prosjektet utdyping i sjø ved tidligere Hovland ferjeterminal i
EIGERSUND KOMMUNE

Fiskerihavn	**: Hovland, Egersund**
Kommune	**: Eigersund**
Fylke	**: Rogaland**
Organisasjonsnummer	**: 944 496 394**
Bank-/postgirokontonummer	**: 3270 07 00444**
Tilskuddsgrunnlag	**: 4 650 000,-**
Tilsagnsbeløp	**: 2 325 000,-**
Planlagt utbetalt	**:**
2017	**:2 325 000,-**

I samsvar med søknad og innvilget tilskudd over statsbudsjettet for 2017 kap. 1360 post 60 oversendes herved tilsagnsbrev for deres prosjekt ved tidligere Hovland ferjeterminal, Egersund.

Det bes om at bekreftelse på aksept av vilkår for tilsagnet (siste side) signeres og oversendes Kystverket innen 1.mai d.å.

Det vises til kommunens søknad datert 01.03.2016 og 29.04.2016 om statlig tilskudd til utdyping i sjø ved tidligere Hovland ferjeterminal i Egersund. Tiltaket ble tatt opp til finansiering gjennom St.prp. nr. 1, Samferdselsdepartementet for i år, med et tilskudd på 50 % av de tilskuddsberettigede kostnadene, begrenset oppad til kr 2 325 000,-. Tilsagnet er knyttet opp mot følgende tiltak:

Utdyping

1.	Byggeplasskostnader/rigg og drift	kr. 950 000,-
2.	Undervannssprenging	kr. 116 000,-
3.	Mudring	kr. 1 217 000,-
4.	Øvrige entreprisekostnader	kr. 1 017 000,-
5.	Miljøundersøkelser	kr. 100 000,-
6.	Oppmåling Kartverket	kr. 100 000,-
7.	Uforutsett	kr. 650 000,-
8.	Planlegging/prosjektering	kr. 500 000,-

SUM GODKJENT KOSTNAD/INVESTERING KR 4 650 000,-

Finansieringsplan:

Statsbudsjettets kap. 1360 post 60	kr. 2 325 000,-.
Kommunal egenandel	kr. 2 325 000,-.
Sum finansiering	**kr. 4 650 000,-.**

VILKÅR FOR TILDELING AV STATSMIDLER FRA KAP. 1360 POST 60

Følgende vilkår er fastsatt i henhold til retningslinjer for tilskudd til kommunale fiskerihavnetiltak, Retningslinjer for tilskudd til kommunale fiskerihavnetiltak, Statsbudsjettets kap. 1360 Kystverket post 60 - Tilskudd til kommunene:

1.0 Vilkår

1.1 Utbyggingen skal utføres i samsvar med søknaden inkl. vedlegg. Tiltaket skal utføres med kommunen som byggherre og under forsvarlig stedlig byggekontroll. Kommunen skal innen 1. mai d.å. oversende signert bekreftelse på aksept av vilkår for tilsagn (siste side) til Kystverket sammen med kommunens budsjettvedtak der finansiering av kommunal egenandel for prosjektet framgår. Sammen med aksept skal kommunen oversende en fremdriftsplan for prosjektet som inneholder kvartalsvis rapportering og tidspunkt(er) for utbetalinger. Prosjekteier skal i ettertid rapportere til Kystverket i henhold til denne planen. Dersom Kystverket ikke har mottatt underskrevet tilsagnsbrev innen 01.05 d.å. trekkes tilsagnet i sin helhet tilbake uten nærmere varsel.

1.2 Tilsagnet er gyldig til 30.11.2017. Det kan søkes om inntil ett års forlengelse av tilsagnets gyldighet. Søknad om forlengelse må sendes Kystverkets sentrale postmottak innen 1.september samme år som tilsagnets gyldighet utløper. Tilsagn som ikke er sluttrapportert innen 30.11.2017 bortfaller og kan ikke påregnes utbetalt.

1.3 Anlegget skal eies av kommunen, eller gjennom tinglyst avtale disponeres fritt av kommunen for den bindingstid som er angitt i vilkår 1.5. Ved tilskudd til kaianlegg skal kaien kunne benyttes av alle fiskefartøy etter de havneregler kommunen fastsetter.

1.4 Reguleringsplan skal sikre bruk av arealene i samsvar med anvendelse av målrettet virkemidler. Arealformålene skal ha hensiktsmessige bestemmelser knyttet til fiskerivirksomhet.
Godkjent reguleringsplan sendes Kystverket så snart den foreligger og senest samtidig med første anmodning om utbetaling.

1.5 Det **skal** føres spesifisert regnskap for arbeidene. Regnskapet **skal** settes opp slik at det kan sammenliknes både med kostnadsoverslaget som ligger til grunn for statstilskuddet og de enkelte postene som er tilskuddsberettiget i henhold til retningslinjene. Regnskap satt opp ihht. tabell 1 på side 4 skal oversendes Kystverket for godkjenning ved

utbetalingsanmodninger. Utbetaling gjennomføres ikke før regnskapet er i henhold til tabell 1.

Når tiltaket er ferdig etablert skal regnskapet i sin helhet revisorbekreftes. Uten slik bekreftelse er utbetaling av tilskudd avgrenset til 75 % av tilskuddsbeløpet. Dersom prosjektet ikke er fullført ihht. søknad, til oppgitt kostnad, eller inneholder poster som ikke er tilskuddsberettiget, vil Kystverket redusere tilskuddet. Revisor skal ha tilgang på alle relevante dokumenter, deriblant tilsagnsbrev, eventuelle utbetalingsanmodninger, timelister og bilag. Revisorbekreftelsen skal inneholde følgende avtalte kontrollhandlinger

1. Kontroll av at kostnader er påløpt innenfor prosjektperioden (dersom denne er spesifisert)
2. Eventuelle avvik fra godkjent kostnadsoverslag kommenteres

1.6 Tilsagnet vil kunne bortfalle helt eller delvis dersom støttemottaker uten skriftlig forhåndssamtykke fra Kystverket, endrer planene som ligger til grunn for tilsagnet. Dersom prosjektet finansieres rimeligere enn forutsatt, vil Kystverket redusere sin finansieringsandel forholdsmessig.

1.7 Kystverket har til enhver tid adgang til å iverksette kontroll for å påse at vilkårene for statstilskuddet overholdes. Dette følger av bevilgningsreglementet i Staten § 10 andre ledd. Riksrevisjonen kan av eget tiltak iverksette kontroll med at tilskuddsmidler brukes etter forutsetningene. Dette følger av Riksrevisjonsloven § 12.

1.8 Ved salg eller overdragelse av anlegget eller tilhørende arealer tilknyttet anlegget uten at Kystverket har gitt tillatelse, kan Kystverket kreve tilbakebetaling av tilskuddet helt eller delvis. (jf. vilkår 1.3 og 1.5)

1.9 **Omtale av prosjektet**: ved omtale av prosjektet i media, eller på støttemottakers hjemmeside eller lignende skal det opplyses at Kystverket har støttet prosjektet. Logo kan enten lastes ned på www.kystverket.no (prosjektet er realisert/finansiert med støtte fra Kystverket) eller oversendes av saksbehandler. Logoen skal benyttes i skriftlig omtale av prosjektet.

2.0 Dokumentasjon for utbetaling

For å få utbetalt tilskuddet må støttemottaker skriftlig kontakte Kystverkets regionkontor og sende inn følgende dokumentasjon:

- Skriftlig rapport som beskriver hvordan prosjektet er gjennomført.
- Søknad om delutbetaling må inneholde dokumentasjon av påløpte tilskuddsberettigede kostnader. Delutbetaling foretas ikke før vedtak om fullfinansiering er skriftlig dokumentert. Slik dokumentasjon skal følge som vedlegg ved retur av undertegnet bekreftelse på aksept av vilkår for tilsagn. Rapportering av påløpte kostnader skal fylles ut ihht. tabell 1 på side 6.
- Reguleringsplan for området som samsvarer med formålet med bruk av anlegget (før første utbetaling).

- Oppmåling ved Sjøkartverket for endret innsegling eller bunntopografi.
- Bekreftelse på at kommunen formelt står som anleggseier / rettighetshaver.
- Revisorbekreftet regnskap (ved sluttutbetaling) og kostnadsoppsett som kan sammenlignes med planene som ligger til grunn for tilsagnet. Regnskapet i sin helhet skal oppbevares av støttemottaker og skal kun oversendes Kystverkets regionkontor på forespørsel.
- Eventuelle tillatelser etter Plan- og bygningsloven og Havne- og farvannsloven skal legges ved utbetalingsanmodning.
- Ferdigattest for tiltaket skal vedlegges.

3.0 Utbetaling og sluttkontroll

- Bekreftelse på aksept av vilkår for tilsagn(dersom dette ikke er levert tidligere). Fremdriftsplan inkl. plan for utbetalinger for prosjektet sendes Kystverket innen 1.05.2017
- Tildelt tilskudd over 500.000,- kan utbetales i to utbetalinger med en delutbetaling og en sluttutbetaling. Delutbetalingen skal stå i forhold til prosjektets fremdrift innenfor 75 % av tilskuddsrammen.
- Når arbeidet er fullført, vilkårene er oppfylt og anlegget er besiktiget av Kystverkets regionkontor vil sluttutbetaling kunne finne sted.

Økonomirapportering

Tabell som **skal** benyttes ved utbetalingsanmodninger (Post og budsjett fylles ut av saksbehandler i forhold til type prosjekt og godkjente kostnader):
Tabell 1:

Post	Budsjett	Regnskap	Merknad
Sum			

Fremdriftsplan/milepælsplan (forslag):

Beskrivelse:	Kommentarer:	Dato:
Utlysing av anbud		
Oppstart		
Anleggsperiode		
Oversende reg.plan		
Sluttrapport inkl dybdekontroll		
Utbetaling		

KYSTVERKET

BEKREFTELSE PÅ AKSEPT AV VILKÅR FOR TILSAGN

Prosjekt:	**Utdyping i sjø ved tidligere Hovland ferjeterminal**
Prosjekteier:	**Eigersund kommune**
Organisasjonsnummer:	**944 496 394**
Beløp:	**2 325 000,-**
Saksnr:	**2016/798**

Jeg bekrefter på vegne av Eigersund kommune at det fortsatt er aktuelt å gjennomføre prosjektet, og at tilskuddet mottas på de vilkår som er satt.

Sted, dato og Signatur

Vår saksbehandler :	Vår dato:	Vår referanse:	Side:
Edith Sætrevik	09.12.2016		1 av 1

Kopi til:

tore.ludvig.oliversen@eigersund.kommune.no
inger.marie.ege@eigersund.kommune.no

Eigersund Næring og Havn KF
v/ Lars Kolnes
lars.kolnes@eigersund.kommune.no

REVISJONSUTTALELSE – PROSJEKTREGNSKAP UTDYPING VED KAUPANES-EIGERSUND KOMMUNE

Vi har gjennomført de kontrollhandlinger som er avtalt med dere og gjengitt nedenfor vedrørende prosjektet Utdyping ved Kaupanes. Vårt oppdrag ble utført i samsvar med ISRS 4400 «Avtalte kontrollhandlinger». Handlingene ble utført kun for å bistå dere i vurderingen av riktigheten av rapporteringen.

Totale utgifter for prosjekt Utdyping ved Kapanes er på kr 3 290 925.

Vi har kontrollert at:

- utgifter er påløpt innenfor prosjektperioden 01.04.2015 - 30.11.2016
- belastede utgifter er aktuelle for prosjektet, at utgifter er registrert i riktig regnskapsperiode og med riktig beløp
- det endelige prosjektregnskapet er satt opp iht. godkjent kostnadsoverslag

Våre kontroller avdekket ingen avvik.

Siden de ovenstående kontrollhandlingene verken utgjør revisjon eller begrenset revisjon i samsvar med revisjonsstandardene, gir vi ikke uttrykk for noen sikkerhet for at rapporten ikke inneholder vesentlige feil. Dersom vi hadde utført tilleggshandlinger eller hadde gjennomført revisjon eller begrenset revisjon i samsvar med revisjonsstandardene, kunne andre forhold ha kommet til vår kunnskap og blitt rapportert.

Vår rapport er utelukkende utarbeidet for det formål som er beskrevet i første avsnitt og til deres informasjon, og skal ikke brukes til noe annet formål. Rapporten er kun ment å skulle distribueres til anleggseier og Kystverket og distribusjon utover dette må skje i samsvar med offentlighetslovens bestemmelser.

Stavanger, 09.12.2016
Rogaland Revisjon IKS

Cicel T. Aarrestad
Revisjonsdirektør/
statsautorisert revisor

Fra: Tore L. Oliversen
Sendt: 16. januar 2017 09:03
Til: Arkiv
Emne: VS: eigersund havn - bekr
Vedlegg: sign ISRS 4400 Eig nær utdyping (1).pdf

Hei
Er dette dokument i arkivet?

Med vennlig hilsen

Tore L. Oliversen
Kommunalsjef økonomi
Eigersund kommune
Telefon direkte: 51 46 80 41 - Mobiltelefon: 900 67 425 - Sentralbord: 51 46 80 00

www.eigersund.kommune.no <http://www.eigersund.kommune.no/> - Facebook.no/eigersund - @EigersundK
Eigersund kommune
«Sammen for alle»

All epost til og fra Eigersund kommune er i utgangspunktet journalpliktig etter arkivloven og vil også kunne være et offentlig saksdokument som andre vil kunne få innsyn i etter offentlighetsloven. Av sikkerhetsmessige hensyn er det ikke tillatt å bruke e-post til taushetsbelagt informasjon jf. forvaltningslovens § 13 og/eller sensitive personopplysninger jf. personopplysningsloven.

Fra: Cicel T. Aarrestad [<mailto:caarrestad@rogaland-revisjon.no>]
Sendt: 9. desember 2016 16:07
Til: Lars Kolnes
Kopi: Tore L. Oliversen; Inger Marie Ege; Edith Sætrevik; Annebeth Melhus Mathiassen
Emne: eigersund havn - bekr

Med hilsen
Rogaland Revisjon IKS

Cicel T. Aarrestad
Revisjonsdirektør/statsaut. revisor
Lagårdsveien 78
4010 Stavanger
caarrestad@rogaland-revisjon.no <mailto:caarrestad@rogaland-revisjon.no>
Tlf +47 905 79 755 eller 519 14 071

Klikk her dersom du ønsker å motta våre nyhetsbrev
<http://www.rogaland-revisjon.no/Motta-vart-nyhetssbrev.aspx>

Tenk miljø - ikke skriv ut denne om det ikke er absolutt nødvendig!

Fra: Hans Petter Tønnessen
Sendt: 17. februar 2017 09:21
Til: Randi Haugstad
Emne: VS: eksempel på skisse, søknad og bruksavtale
Vedlegg: Tinglyst erklæring Dragkaia januar 2014.pdf; Tinglyst bruksrett Håhjem kai.pdf

Hei Randi!

Jeg har visket ut de «ikke offisielle» vedlegga i denne e-posten. Hvis du går inn på :https://www.landbruksdirektoratet.no/no/eiendom-og-skog/infrastruktur/tommerkaier#soeknadsprosedyre-og-behandling <https://www.landbruksdirektoratet.no/no/eiendom-og-skog/infrastruktur/tommerkaier>
Og finner tømmerkaier, vil du kunne finne de nødvendige opplysninger!

Lykke til!

Mvh

Hans-P
Fra: Helge Kårstad [<mailto:helge@kystskogbruket.no>]
Sendt: 12. februar 2017 19:07
Til: leif.arne.hellvik@multiconsult.no <mailto:leif.arne.hellvik@multiconsult.no>
Kopi: Stein Bomo; Hans Petter Tønnessen; Lars Slåttå
Emne: eksempel på skisse, søknad og bruksavtale

Hei igjen !

Vedlagt 2 tidlegare **søknader** og **ei skisse** ; Eikefjord og Namsos. (**send IKKJE** desse vidare til andre enn dei som jobbar med dette….**dei er i utgangspunktet ikkje offisielle**)
Legg også ved to **bruksavtaler**. Desse må stort sett kopierast, - men de må IKKJE sende dei til tinglysing før de har fått eit eventuelt tilsagn om tilskot. I søknaden viser de berre til at de vil tinglyse ein slik bruksavtale der de har lagt inn rette namn..

Sjå ellers
https://www.landbruksdirektoratet.no/no/eiendom-og-skog/infrastruktur/tommerkaier#soeknadsprosedyre-og-behandling <https://www.landbruksdirektoratet.no/no/eiendom-og-skog/infrastruktur/tommerkaier>
Fristen er tidlegast 1. april, - endeleg dato vil komme snart.

Kopi til Stein Bomo, Hans Petter Tønnesen og Lars Slåttå som kan hjelpe til med skogdataene m.m. . Det er viktig at desse viser utvikling fram til 2040, - det er desse tala dei fleste har lagt til grunn.
Det vil elles vere viktig å få gode uttaler om støtte frå Nortømmer, A-T Skog og sjølvsagt Vestskog.

Eg kan bistå om det er noko du/ de lurer på !

Helge

TINGLYST
DOKUMENTNR. 18734
08 JAN. 2014
STATENS KARTVERK

ERKLÆRING OM BRUKSRETT TIL TYSFJORD KOMMUNES INDUSTRIKAI PÅ DRAG, GNR. 60 BNR. 335 I TYSFJORD KOMMUNE.

Tysfjord kommune erklærer at skogeierne i Nord Salten, kommunene Tysfjord, Hamarøy og Steigen med dette sikres en langsiktig og prioritert bruksrett til kaianlegget og tilstøtende lagringsareal på Drag. Med langsiktig bruksrett menes en varighet på minimum 25 år. Bruksretten gjelder for lagring og utskiping av skogsvirke, tømmer og flis over kaien.

For å bidra til dette erklæres følgende:

- Tysfjord kommune skal koordinere bruken av kaianlegget mellom skogeierne, bedriften The Quartz Corp AS, organisasjonsnummer 976144163 og eventuelt andre brukere. Skogeierne vil normalt engasjere de til en hver tid aktuelle kjøpere/ selgere av skogsvirke i regionen til å omsette virket som da vanligvis vil ha ansvaret for transporten av virket over kaien.
- Tysfjord kommune har ansvar for forsikring, drift og vedlikehold av kaianlegget med lagerplass og tilkomstveier, samt kostnadene ved dette. Kommunen kan kreve leie for bruk av kaia.
- For prioritert bruk av kaianlegget må skogeierne, ved sine kjøpere/ selgere av skogsvirke, melde inn sine behov for utskiping med en måneds varsel til Tysfjord kommune som eier av anlegget.
- Ved intern prioritetskonflikt mellom aktører må kommunen som koordinator tilstrebe løsninger som ikke fører til forfordeling.
- Ved skiping av skogsvirke kan kaifront disponeres for mellomlagring av virke i inntil tre uker.
- For prioritert bruk av lagringsareal i inntil tre måneder må skogeierne ved sine kjøpere/ selgere av skogsvirke melde inn sine behov for lager med en måneds varsel til Tysfjord kommune.
- Skogeierne, ved sine kjøpere/ selgere av skogsvirke, sin kostnad for bruk av kaianlegget beregnes etter lav sats. Med lav sats menes en sats som tar hensyn til at Staten har bevilget 4,3 millioner kroner til tømmerkai på Drag for å tilrettelegge for billigere sjøtransport av skogsvirke.
- Tilrettelegging / opprydding før og etter utskiping, inkludert montering / demontering av stablestøtter foretas av Tysfjord kommune. Kostnader med tilrettelegging / opprydding etter skiping av skogsvirke dekkes av kaileien.

Tysfjord kommune den 5.desember 2013
Organisasjonsnummer 972417769

Tor A. Johansen

Tor Asgeir Johansen
Ordfører

Tysfjord kommune
Divtasvuona suohkan
Ordfører
Suohkanoajvve
Boks / *boaksa* 104, 8591 Kjøpsvik / *Gåsluokta*

TINGLYST
DOKUMENTNR. 18734
08 JAN. 2014
STATENS KARTVERK

Dokid 14000195 (11.279-19)
RETUR AV TINGLYST DOKUMENT

TYSFJORD KOMMUNE
POSTBOKS 104
8591 KJØPSVIK

TYSFJORD KOMMUNE
Saksnr 11/279 - 19 | Reg.nr 153/14
17 JAN. 2014
Ark.kode P P29
Ark.kode S
Gradering
Avd. Plan | Saksbeh Per Arne
kopi: ordfører, original til hvelv
meld: feltdrift

Kartverket

Deres ref.:

Vår ref.:
Sak/dok.: 7467248/18734

Dato:
13.01.2014

Retur av tinglyst dokument

Vi returnerer med dette dokumentet som er tinglyst med dokumentnummer 18734/2014.

Med hilsen
Statens kartverk Tinglysing

www.kartverket.no
Statens kartverk Tinglysing. Tinglysing – fast eiendom
Besoksadresse: Kartverksveien 21 Honefoss, Postadresse: 3507 Honefoss
Telefon: 08700 Telefax: 32 11 88 01
E-post: tinglysing@kartverket.no Organisasjonsnummer: 971 040 238

ALLSKOG SA
INGVALD YSTGAARDS VEG 13A
7047 TRONDHEIM

Kartverket

Deres ref.:	Vår ref.:	Dato:
	Sak/dok.: 8701889/111156	11.02.2015

Retur av tinglyst dokument

Vi returnerer med dette dokumentet som er tinglyst med dokumentnummer 111156/2015.

Med hilsen
Statens kartverk Tinglysing

På vår nettside www.seeiendom.no kan du se hva som er tinglyst på eiendommer og borettslagsandeler.

ALLSKOG
SKOGEIERE NORDAFJELLS

Dato: 4.februar 2015

Statens Kartverk
Tinglysingen
3507 HØNEFOSS

Søknad om tinglysing av bruksrettserklæring fra ALLSKOG SA for Håhjem kai i Skodje kommune

ALLSKOG SA søker herved om å få tinglyst følgende bruksrettserklæring for selskapets industrikai på Håhjem gnr 14 bnr 136 i Skodje kommune.

ALLSKOG

Med vennlig hilsen
ALLSKOG SA

Ole H Bakke
Adm. dir

ALLSKOG SA
7047 Trondheim
T. 81 55 99 80
F. 73 80 12 01
firmapost@allskog.no
www.allskog.no
Bankgiro: 9365 19 46660
Org.nr: 989 140 108

Intertek

ALLSKOG
SKOGEIERE NORDAFJELLS

ERKLÆRING OM BRUKSRETT TIL ALLSKOG SA SIN INDUSTRIKAI PÅ HÅHJEM, GNR. 14 BNR. 136 I SKODJE KOMMUNE.

ALLSKOG SA (org.nr 989140108) erklærer at skogeierne i Sunnmøre i Møre og Romsdal, kommunene Skodje, Stranda, Haram, Vestnes, Sykkylven, Stordal og Ørskog med dette sikres en langsiktig og prioritert bruksrett til kaianlegget og tilstøtende lagringsareal på Håhjem. De nevnte skogeierne bruker kaia gjennom aktørene Nortømmer AS (Org.nr 980018709) og SB Skog (Org.nr 876685582.) Med langsiktig bruksrett menes en varighet på minimum 25 år. Bruksretten gjelder for lagring og utskiping av skogsvirke, tømmer og flis over kaien.

For å bidra til dette erklæres følgende:

- All bruk av kaianlegget skal skje i overensstemmelse med de til enhver tid gjeldende lover og forskrifter, herunder skal brukere av kaianlegget tilstrebe at aktiviteten på kaianlegget har så lav påvirkning på miljøet som mulig.
- ALLSKOG skal koordinere bruken av kaianlegget slik at alle aktuelle brukere så langt det lar seg gjøre får tilgang til å bruke anlegget.
- ALLSKOG har ansvar for forsikring, drift og vedlikehold av kaianlegget med lagerplass og tilkomstveier, samt kostnadene ved dette. ALLSKOG vil kreve en markedsmessig leie for bruk av kaia som tar hensyn til at Staten har bevilget 2,88 millioner kroner til tømmerkaia.
- For prioritert bruk av kaianlegget må skogeierne, ved sine kjøpere/ selgere av skogsvirke, melde inn sine behov for utskiping med to måneders varsel til ALLSKOG.
- Ved intern prioritetskonflikt vil skogseksjonen i landbruksavdelingen hos Fylkesmannen i Møre og Romsdal forsøke å tilstrebe løsninger som ikke fører til forfordeling og at alle som ønsker tilgang til anlegget får mulighet til dette.
- For å sikre alle aktuelle brukere tilgang på kaianlegget kan ikke kaifront brukes til mellomlagring av virke. For prioritert bruk av baklager i inntil tre måneder må skogeierne ved sine kjøpere/ selgere av skogsvirke melde inn sine behov for lager med to måneders varsel til ALLSKOG.
- Tilrettelegging, opprydding før og etter utskiping, inkludert montering og demontering av stablestøtter foretas av ALLSKOG. Kostnader med tilrettelegging og opprydding etter skiping av skogsvirke dekkes av kaileien.

Trondheim, 4.februar 2015

For ALLSKOG SA

Ole Hartvig Bakke
Adm. direktør

Eilif Due
Styrets leder

ALLSKOG

TINGLYST
DOKUMENTNR. 111156
06 FEB. 2015
STATENS KARTVERK

ALLSKOG SA
7047 Trondheim
T. 81 55 99 80
F. 73 80 12 01
firmapost@allskog.no
www.allskog.no
Bankgiro: 9365 19 46660
Org.nr: 989 140 108

Intertek

Eigersund Næring og Havn KF – Saksframlegg

Dato: 16.02.2017
Arkiv: : FE - 033
Arkivsaksnr.: 17/100
Journalpostløpenr.: 17/5964

Avdeling: Politisk sekretariat
Enhet: ENHET
Saksbehandler: Randi Haugstad
Stilling: Politisk sekretær
Telefon: 51 46 80 24
E-post: randi.haugstad@eigersund.kommune.no

Saksnummer	Foretak	Møtedato
005/17	Eigersund Næring og Havn KF	23.02.2017

Spørsmål og orienteringer i Eigersund Næring og Havn KF møte 23.02.17

Spørsmål og orienteringer:

EIGERSUND NÆRING OG HAVN KF

Styrets faste medlemmer/varamedlemmer:

Politiske oppnevnte medlemmer
Leder Leif Erik Egaas (H)
Nestleder Frank Emil Moen (AP)
Medlem Alf Tore Sæstad (KrF)
Medlem Helene Rodvelt (V)

Varamedlemmer i rekkefølge
1. Varamedlem Tommy Bjellås (FrP)
2. Varamedlem Ruth Evy Berglyd (SP)

Brukerrepresentanter
Medlem Harald Røkenes
Medlem Liv Fredriksen
Medlem Siri Skaar Stornes

Varamedlemmer i rekkefølge
1. Varamedlem Siv Grure
2. Varamedlem Kolbjørn Rogstad

Ansattes representant
Medlem Kjetil Lycke Bodal

Vararepresentant
Varamedlem Ove Romslo